RYOBI®

BCL14181H

GB	14.4-18 VOLT NICKEL-CADMIUM / LITHIUM-ION BATTERY CHARGER	USER'S MANUAL	1
FR	CHARGEUR DE BATTERIE LITHIUM-ION/CADMIUM-NICKEL 14.4-18 VOLTS	MANUEL D'UTILISATION	4
DE	14,4-18 VOLT NICKEL-CADMIUM / LITHIUM-IONEN LADEGERÄT	BEDIENUNGSANLEITUNG	8
ES	CARGADOR DE BATERÍA DE IÓN-LITIO/ NÍQUEL-CADMIO DE 14,4 - 18 VOLT	MANUAL DE UTILIZACIÓN	12
IT	CARICATORE BATTERIE NICHEL-CADMIO / LITIO IONIO DA 14.4 - 18 VOLT	MANUALE D'USO	16
NL	14,4-18 VOLT NIKKEL-CADMIUM / LITHIUM-ION ACCULADER	GEBRUIKERSHANDLEIDING	20
PT	CARREGADOR DE BATERIA IÃO LÍTIO / NÍQUEL CÁDMIO DE 14.4 - 18 VOLTS	MANUAL DE UTILIZAÇÃO	24
DK	14.4-18 VOLT NIKKEL-CADMIUM / LITHIUM-ION BATTERI OPLADER	BRUGERVEJLEDNING	28
SE	14,4–18 VOLT NICKELKADMIUM-/ LITIUMJON-BATTERILADDARE	INSTRUKTIONSBOK	31
FI	14,4-18 VOLTIN NIKKELIKADMIUM / LITIUMIONIAKUN LATURI	KÄYTTÄJÄN KÄSIKIRJA	34
NO	14.4-18 VOLT NIKKEL-KADMIUM / LITHIUM-ION BATTERILADER	BRUKSANVISNING	37
RU	ЗАРЯДНОЕ УСТРОЙСТВО ДЛЯ 14.4-18-ВОЛЬТОВЫХ НИКЕЛЬ-КАДМИЕВЫХ / ЛИТИЙ-ИОННЫХ АККУМУЛЯТОРНЫХ БАТАРЕЙ	РУКОВОДСТВО ПО ЭКСПЛУАТАЦИИ	40
PL	ŁADOWARKA AKUMULATORÓW 14,4 V - 18 V NI-CD/LI-ION	INSTRUKCJA OBSŁUGI	43
CZ	NABÍJEČKA NIKL-KADMIOVÝCH A LITHIUM-IONTOVÝCH BATERIÍ 14,4-18 V	NÁVOD K OBSLUZE	47
HU	14,4–18 VOLTOS NIKKEL-KADMIUM / LÍTIUM-ION AKKUMULÁTORTÖLTŐ	HASZNÁLATI ÚTMUTATÓ	50
RO	14.4-ÎNCĂRCĂTOR ACUMULATOR NICHEL-CADMIU /LITIU-ION DE 14,4 şi 18 VOLŢI	MANUAL DE UTILIZARE	54
LV	14,4-18 V NIĶEĻA-KADMIJA / LITIJA JONU AKUMULATORA LĀDĒTĀJS	ĪPAŠNIEKA LIETOŠANAS PAMĀCĪBA	57
LT	14,4 - 18 VOLTŲ NIKELIO-KADMIO / LIČIO-JONŲ BATERIJOS ĮKROVIKLIS	EKSPLOATAVIMO INSTRUKCIJA SAVININKUI	60
EE	14,4 – 18 V NIKKEL-KAADMIUM/LIITIUM-IOONAKU LAADIJA	KASUTAJA KÄSIRAAMAT	63
HR	14,4 - 18 VOLTNI NIKAL-KADMIJ / LITIJ-IONSKI PUNJAČ ZA BATERIJE	KORISNIČKI PRIRUČNIK	66
SI	14.4 - 18 VOLTNI POLNILEC ZA NIKELJ-KADMIJSKE/ LITIJ-IONSKE BATERIJE	UPORABNIŠKI PRIROČNIK	69
SK	14.4 - 18 VOLTOV NIKEL-KADMIUM / LÍTIUM-IÓNOVÁ NABÍJAČKA BATÉRIÍ	NÁVOD NA POUŽITIE	72
GR	14.4 – 18 VOLT ΝΙΚΕΛ-ΚΑΔΜΙΟΥ/ ΛΙΘΙΟΥ-ΙΟΝΤΩΝ ΦΟΡΤΙΣΤΗΣ ΜΠΑΤΑΡΙΩΝ	ΟΔΗΓΙΕΣ ΧΡΗΣΗΣ	75
TR	14.4 - 18 VOLT NİKEL KADMİYUM / LİTYUM İYON BATARYA ŞARJ CİHAZI	KULLANIM KILAVUZU	79

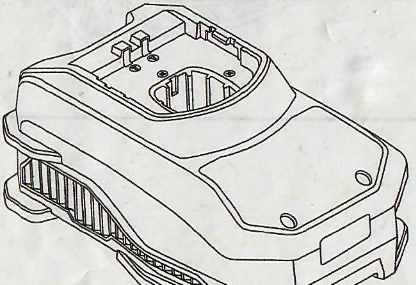

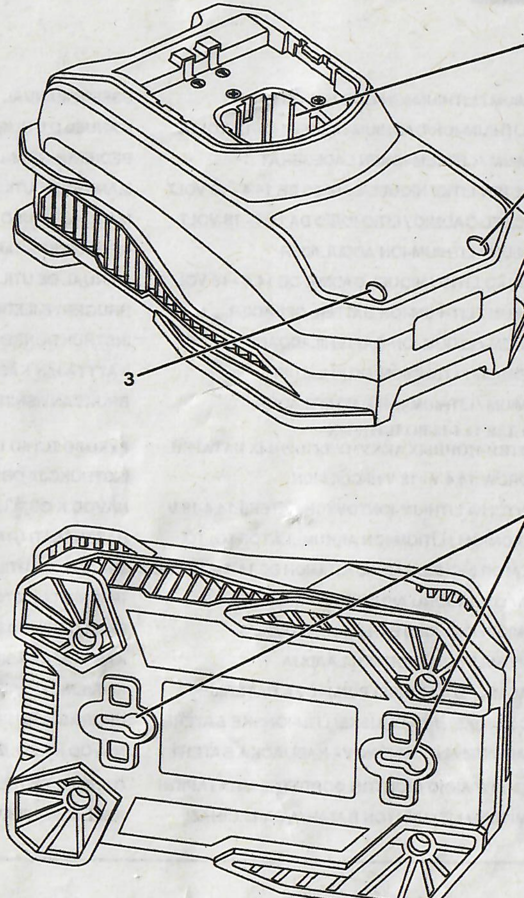

Fig. 1

Important!	It is essential that you read the instructions in this manual before mounting and operating this machine.
Attention !	Il est indispensable que vous lisiez les instructions contenues dans ce manuel avant le montage et la mise en service de l'appareil.
Achtung!	Bitte lesen Sie unbedingt vor Montage und Inbetriebnahme die Hinweise dieser Bedienungsanleitung.
¡Atención!	Es imprescindible que lea las instrucciones de este manual antes del montaje y de la puesta en servicio.
Attenzione!	Prima di procedere al montaggio e alla messa in funzione, è indispensabile leggere attentamente le istruzioni del presente manuale.
Let op !	Het is absoluut noodzakelijk vóór montage en inbedrijfstelling de aanwijzingen in deze handleiding te lezen.
Atenção!	É indispensável ler as instruções deste manual antes de montar e pôr em serviço.
OBS!	Denne brugsanvisning skal læses igennem inden montering og ibrugtagning.
Observera!	Det är nödvändigt att läsa instruktionerna i denna bruksanvisning före montering och driftsättning.
Huomio!	On ehdottoman välttämätöntä lukea tässä käyttöohjeessa annetut ohjeet ennen asennusta ja käyttöönottoa.
Advarsel!	Vennligst les instruksjonene i denne bruksanvisningen før du monterer og tar i bruk maskinen.
Внимание!	Перед сборкой и запуском инструмента необходимо прочесть инструкции из настоящего руководства.
Uwaga!	Przed montowaniem i uruchomieniem, koniecznie musicie się Państwo zapoznać z zaleceniami zawartymi w niniejszym sposobie użycia.
Důležité upozornění!	Před montáží nářadí a uvedením do provozu je nutné si přečíst následující pokyny.
Figyelem!	Feltétlenül fontos, hogy a jelen használati útmutatóban foglalt előírásokat az összeszerelés és az üzembe helyezés előtt elolvassa!
Atenţie!	Este indispensabil să citiţi instrucţiunile conţinute în acest mod de utilizare înainte de montaj şi de punerea în funcţiune.
Uzmanību!	Ir ļoti būtiski, lai jūs izlasītu norādījumus, kas sniegti šajā rokasgrāmatā, pirms ķeraties pie ierīces montēšanas un iedarbināšanas!
Dėmesio!	Prieš surinkdami ir paleisdami aparatą į darbą, reikia, kad jūs perskaitytumėte šiame vadove esančias instrukcijas.
Tähtis!	Lugege enne seadme kokkupanekut ja kasutamist kindlasti läbi selles juhendis sisalduvad eeskirjad ja juhised!
Upozorenje!	Važno je da upute u ovom Korisničkom priručniku pročitate prije postavljanja i uporabe ovog alata.
Pomembno!	Zelo pomembno je, da pred namestitvijo in prvo uporabo te naprave preberete navodila v tem priročniku.
Upzornenie!	Je dôležité, aby ste si pred montážou a spustením zariadenia prečítali pokyny, ktoré sa nachádzajú v tomto návode.
Προσοχή!	Είναι απαραίτητο να διαβάσετε τις συστάσεις των οδηγιών αυτών πριν τη συναρμολόγηση και τη θέση σε λειτουργία
Dikkat!	Cihazın montajından ve çalıştırılmasından önce bu kılavuzda bulunan talimatları okumanız zorunludur.

Subject to technical modifications / Sous réserve de modifications techniques /Technische Änderungen vorbehalten / Sujeto a modificaciones técnicas / Con riserva di eventuali modifiche tecniche /Technische wijzigingen voorbehouden / Com reserva de modificações técnicas / Med forbehold for tekniske ændringer / Med förbehåll för tekniska ändringar / Tekniset muutokset varataan / Med forbehold om tekniske endringer / Могут быть внесены технические изменения / Z zastrzeżeniem modyfikacji technicznych / Změny technických údajů vyhrazeny / A műszaki módosítás jogát fenntartjuk / Sub rezerva modificărilor tehnice / Paturam tiesības mainīt tehniskos raksturlielumus / Pasiliekant teisę daryti techninius pakeitimus / Tehnilised muudatused võimalikud /Podložno tehničkim promjenama /Tehnične spremembe dopuščene/ Technické zmeny vyhradené / Υπό την επιφύλαξη τεχνικών τροποποιήσεων / Teknik değişiklik hakkı saklıdır

English

SAFETY INSTRUCTIONS

This appliance is not intended for use by persons (including children) with reduced physical, sensory or mental capabilities unless they have been given supervision or instruction concerning use of the appliance by a person responsible for their safety. Children should be supervised to ensure that they do not play with the appliance.

Please read and observe these instructions before using the device.

- Before using the device check that the mains cable and mains plug are not damaged.
- The device must not be damp, neither should it be used in a damp environment.
- Do not use the device if it has suffered any heavy shock or jolting, or is damaged in any other way.
- Due to the heat generated during charging, the battery charger should not be operated on a combustible surface/in an inflammable environment.
- Do not cover the ventilating slits
- Never disassemble the device yourself.
- Pull the plug of the battery charger out of the socket when it is not in use or when cleaning it.
- Only use extension cable that is approved and technically in perfect condition.
- During operation provide sufficient ventilation. Malfunction during charging can be caused by storing and operating in places where the temperature exceeds +40°C; this should be avoided. Battery charging in closed cupboards, near heat sources (radiators, bright sunshine) etc. causes heat to accumulate and can damage the device.
- If the battery is not going to be used for a longer period, pull the battery off the battery charger and pull out the mains plug.
- Protect battery contact to avoid a short circuit caused by metallic object that can cause a fire or explosion!
- Only charge original recommended batteries.
- If the power cord is damaged, it must be replaced by an Authorised Service Center in order to avoid a hazard.

WARNING
Do not recharge primary cells (non-rechargeable).

Damage to property
Mains voltage must correspond with the voltage specifications on the device.

DESCRIPTION

1. Battery Port
2. Green LED
3. Red LED
4. "Key Hole" Hanger

SPECIFICATIONS

Battery Pack	Voltage	Charger Input	Battery Capacity	No. of Cell for Battery
BPP-1413	14.4 V ⎓	220V-240V, 50Hz AC only	1.3 Ah	12
BPP-1415			1.5 Ah	12
BPP-1417			1.7 Ah	12
BPL-1414			1.4 Ah	4
BPP-1813	18 V ⎓	220V-240V, 50Hz AC only	1.3 Ah	15
BPP-1815			1.5 Ah	15
BPP-1817			1.7 Ah	15
BPL-1820			2.4 Ah	10
BPL-1815			1.4 Ah	5
RB18L13			1.3 Ah	5
RB18L15			1.5 Ah	5
RB18L26			2.6 Ah	10
RB18L40			4.0 Ah	10

English

OPERATION

APPLICATIONS

You may use this product for the following purposes:

- Charging compatible Ryobi 14.4 Volt and 18 Volt battery packs.

BATTERY PROTECTION FEATURES

Ryobi One+ 18 V and 14.4 V lithium-ion batteries are designed with features that protect the lithium-ion cells and maximize battery life.

If the tool stops during use, release the trigger to reset and resume operation. If the tool still does not work, the battery needs to be recharged.

CHARGING THE BATTERY PACK

Use only Ryobi One+ 18 V and 14.4 V battery packs with this charger:

Battery packs for this tool are shipped in a low charge condition to prevent possible problems. Therefore, you should charge them until the green LED on the front of the charger stays on.

CHARGING A BATTERY PACK

If the charger does not charge the battery pack under normal circumstances, return both the battery pack and charger to your nearest Authorized Service Center for electrical check.

- Charge the battery pack only with the charger provided.
- Make sure the power supply is normal household voltage, **220V-240V, 50Hz, AC only.**
- Make sure the latches on each side of the battery pack snap into place and the battery pack is secured in the charger before beginning operation.
- Connect the charger to the power supply.
- Place the battery pack in the charger aligning raised rib on the battery pack with the groove in the charger.
- Press down on the battery pack to be sure contacts on the battery pack engage properly with contacts in the charger.

NOTE: After charging is complete, the green LED will remain on until the battery pack is removed from the charger or charger is disconnected from the power supply.

- The battery pack will become slightly warm to the touch while charging. This is normal and does not indicate a problem.
- **Do not place the charger and battery pack in an area of extreme heat or cold. They will work best at normal room temperature.**

NOTE: The charger and battery pack should be placed in a location where the temperature is more than 10°C but less than 38°C.

- When batteries become fully charged, unplug the charger from the power supply and remove the battery pack.
- To remove the battery pack from the charger, depress the latches on each side of the battery pack.

CHARGING A HOT BATTERY PACK

When using a tool continuously, the batteries in the battery pack will become hot. You should let a hot battery pack cool down for approximately 30 minutes before attempting to recharge.

MAINTENANCE AND REPAIRS

⚠ **Risk of injury**

Service, testing and repairs should only be carried out by authorised service centres.

We recommend our customer service department or authorised service centres.

English

STORAGE

Store your charger in a cool dry place between 10 & 25°C. It is not recommended to leave it in a cold works van overnight. Ensure no metal filings or swarf can fall into the vents during storage, as this may cause serious injury when it is next used.

ENVIRONMENTAL PROTECTION

Recycle raw materials instead of disposing as waste. The machine, accessories and packaging should be sorted for environmental-friendly recycling.

LED FUNCTION

CHARGER LED INDICATOR	BATTERY PACK STATUS	RED LED	GREEN LED	ACTION
Power	Without battery pack	ON	OFF	Ready to charge battery pack.
Evaluate	Hot battery pack	Flashing	OFF	When battery pack reaches cooled temperature, charger begins fast charge mode.
Evaluate	Cold battery pack	Flashing	OFF	When battery pack reaches warmed temperature, charger begins fast charge mode.
Evaluate	Deeply discharged	Flashing	OFF	Charger pre-charges battery until nomal voltage is reached, then begins fast charge mode.
Defective	Defective	Flashing	Flashing	Battery pack or charger is defective.
• If defective, try to repeat the conditions a second time by removing and reinstalling the battery pack. If the LED status repeats a second time, try charging a different battery. • If a different battery charges normally, dispose of the defective pack (see Maintenance section). • If a different battery also indicates "Defective," the charger may be defective.				
Charging	Fast charging	ON	Flashing	
Full	–	OFF	ON	Charging complete

SYMBOLS

Safety Alert

GOST-R conformity

Class II, double insulated

Indoor use

Please read the instructions carefully before starting the machine.

CE Conformity

Waste electrical products should not be disposed of with household waste. Please recycle where facilities exist. Check with your local authority or retailer for recycling advice.

Français

CONSIGNES DE SÉCURITÉ

Ce produit ne doit pas être utilisé par des personnes (enfants compris) aux capacités physiques, sensorielles ou mentales réduites, ou par des personnes manquant d'expérience et de connaissances à moins qu'elles n'aient été initiées à son utilisation et qu'elles ne soient surveillées par une personne responsable de leur sécurité. Les enfants doivent être surveillés afin de s'assurer qu'ils ne jouent pas avec le produit.

Veuillez lire et respecter les présentes instructions avant d'utiliser l'appareil.

- Avant d'utiliser l'appareil, vérifiez que le câble et la prise d'alimentation ne sont pas endommagés.
- L'appareil ne doit jamais être humide ou utilisé dans un environnement humide.
- N'utilisez pas cet appareil s'il a reçu un choc ou s'il est endommagé d'une quelconque manière.
- En raison de la chaleur générée en cours de charge, le chargeur ne doit pas être utilisé sur une surface combustible ou dans un environnement inflammable.
- N'obstruez jamais les fentes d'aération.
- Ne démontez jamais l'appareil vous-même.
- Débranchez le chargeur lorsqu'il n'est pas utilisé ou lorsque vous le nettoyez.
- N'utilisez que des rallonges électriques agréées et en parfait état.
- Assurez-vous pendant la charge que l'aération de l'endroit où vous travaillez est suffisante. Un mauvais fonctionnement du chargeur au cours de la charge peut être causé par des températures d'utilisation et de stockage excessives. Les températures supérieures à +40°C doivent être évitées. Les charges effectuées dans des armoires fermées, à proximité de sources de chaleur (radiateurs, soleil), etc. provoquent des phénomènes d'accumulation de chaleur qui sont susceptibles d'endommager l'appareil.
- Si vous n'utilisez pas la batterie pendant une longue période, retirez-la du chargeur et débranchez ce dernier.
- Les contacts de la batterie doivent être protégés afin d'éviter les courts-circuits qui peuvent être provoqués par des objets métalliques. Vous éviterez ainsi les risques d'incendie ou d'explosion.
- Ne rechargez que des batteries d'origine recommandées dans le présent manuel.
- Si le câble d'alimentation est endommagé, faites-le remplacer par un Centre Service Agréé afin d'éviter les risques d'accidents.

AVERTISSEMENT
Ne tentez jamais de recharger des batteries non rechargeables.

AVERTISSEMENT
Pour éviter les risques de dommages matériels, veillez à ce que la tension de l'alimentation secteur corresponde à la tension indiquée sur l'appareil.

DESCRIPTION

1. Emplacement pour Batterie
2. LED verte
3. LED rouge :
4. "Trous Oblongs" de Suspension

CARACTÉRISTIQUES

Pack Batterie	Tension	Entrée du Chargeur	Capacité de la Batterie	Nb. deCellules de la Batterie
BPP-1413	14.4V ⎓	220V-240V 50Hz CA uniquement	1.3 Ah	12
BPP-1415			1.5 Ah	12
BPP-1417			1.7 Ah	12
BPL-1414			1.4 Ah	4
BPP-1813	18 V ⎓	220V-240V 50Hz CA uniquement	1.3 Ah	15
BPP-1815			1.5 Ah	15
BPP-1817			1.7 Ah	15
BPL-1820			2.4 Ah	10
BPL-1815			1.4 Ah	5

Français

UTILISATION

APPLICATIONS

Vous pouvez utiliser ce produit pour les fins suivantes :

- Charge des packs batterie 14.4 V et 18 V compatibles Ryobi.

DISPOSITIFS DE PROTECTION DE LA BATTERIE

Les batteries lithium-ion de 14,4 V et 18 V Ryobi One incorporent des dispositifs destinés à protéger les cellules lithium-ion et à maximiser leur durée de vie.

Si l'outil s'arrête pendant utilisation, relâcher la gâchette pour le remettre à zéro et reprenez l'opération. Si l'outil ne fonctionne toujours pas, la batterie doit être rechargée.

CHARGE DU PACK BATTERIE

N'utiliser que des packs batterie Ryobi One+ 18 V et 14.4 V avec ce chargeur :

Les packs batterie pour cet outil sont livrés peu chargés afin d'éviter tout problème. Il convient donc de les charger jusqu'à ce que la LED frontale du chargeur s'illumine en vert.

CHARGE D'UNE BATTERIE

Si le chargeur ne charge pas correctement la batterie dans des conditions d'utilisation normales, apportez le chargeur et la batterie au Centre Service Agréé le plus proche pour un contrôle électrique de ces éléments.

- Ne chargez que les batteries prévues pour ce chargeur.
- Assurez-vous que l'alimentation est de **220-240 V, 50Hz CA** uniquement (tension domestique normale).
- Assurez-vous que les languettes de verrouillage situées sur les côtés de la batterie s'insèrent correctement et que la batterie est bien fixée avant de commencer la charge.
- Branchez le chargeur à une prise d'alimentation.
- Insérez la batterie dans le chargeur en alignant les nervures de la batterie avec les rainures du chargeur.
- Exercez une pression sur la batterie pour vous assurer que les bornes de la batterie sont correctement insérées dans les contacts du chargeur.
  Remarque : à la fin de la charge, le voyant lumineux vert du chargeur reste allumé tant que la batterie n'est pas retirée du chargeur ou tant que le chargeur n'est pas débranché.
- En cours de charge, la batterie devient légèrement chaude au contact. Cette chaleur est normale et n'indique pas de dysfonctionnement.
- **Ne placez pas le chargeur et la batterie dans un lieu où la température est extrêmement basse ou élevée. Le fonctionnement du chargeur et de la batterie sera optimal à température ambiante.**
  Remarque : la batterie et le chargeur doivent être rangés dans un lieu où la température est comprise entre 10°C et 38°C.
- Une fois la batterie entièrement chargée, débranchez le chargeur et retirez la batterie du chargeur.
- Pour cela, appuyez sur les languettes de verrouillage situées sur les côtés de la batterie et retirez la batterie du chargeur.

CHARGE D'UNE BATTERIE CHAUDE

Lorsque vous utilisez un outil en continu, la batterie s'échauffe. Lorsque la batterie est chaude, vous devez la laisser refroidir pendant 30 minutes environ avant de la recharger.

ENTRETIEN ET RÉPARATION

⚠ **Risque de blessures**
Seul un technicien qualifié est habilité à réaliser l'entretien, les tests et les réparations de cet appareil.

En cas de besoin, adressez-vous à notre service client ou à un Centre Service Agréé.

RANGEMENT

Rangez votre chargeur dans un endroit sec où la température se situe entre 10 et 25°C. Évitez de le laisser dans des endroits trop froids, par exemple dans un véhicule la nuit. Assurez-vous que des particules ou copeaux métalliques ne risquent pas de tomber dans les fentes d'aération lorsque le chargeur est rangé : cela pourrait entraîner des blessures graves lors de l'utilisation suivante.

Français

FONCTION DES VOYANTS LUMINEUX

LES VOYANTS LUMINEUX INDIQUENT L'ÉTAT DE CHARGE DE LA BATTERIE:

VOYANT LUMINEUX	BATTERIE	VOYANT ROUGE	VOYANT VERT	ACTION
Sous tension	Sans batterie	allumé	éteint	Chargeur prêt à recharger une batterie.
Test	Batterie trop chaude	clignotant	éteint	Lorsque la batterie a suffisamment refroidi, le chargeur passe en mode de charge rapide.
Test	Batterie trop froide	clignotant	éteint	Lorsque la batterie revient à température ambiante, le chargeur passe en mode de charge rapide.
Test	Batterie trop déchargée	clignotant	éteint	Le chargeur pré-charge la batterie jusqu'à ce qu'une tension normale soit atteinte, puis passe en mode de charge rapide.
Problème	Défectueuse	clignotant	clignotant	La batterie ou le chargeur est défectueux.
- Si les voyants indiquent un problème, tentez de recommencer la charge en retirant puis réinsérant la batterie dans le chargeur. Si les voyants lumineux indiquent toujours un problème, essayez d'utiliser votre chargeur avec une autre batterie. - Si une autre batterie peut être chargée normalement, débarrassez-vous de la batterie défectueuse (reportez-vous à la section Entretien). - Si les voyants lumineux indiquent toujours un problème avec une autre batterie, c'est sans doute que le chargeur est défectueux.				
En charge	Charge rapide	allumé	clignotant	-
Batterie rechargée	-	éteint	allumé	Le mode charge rapide est terminé, le chargeur continue de charger.

Français

PROTECTION DE L'ENVIRONNEMENT

Recyclez les matières premières au lieu de les jeter aux ordures ménagères. Pour protéger l'environnement, l'outil, les accessoires et les emballages doivent être triés.

SYMBOLES

Alerte de Sécurité

Utilisation en intérieur.

Classe II, isolation double

Conformité CE

Conformité GOST-R

Veuillez lire attentivement le mode d'emploi avant de démarrer la machine.

Les produits électriques hors d'usage ne doivent pas être jetés avec les ordures ménagères. Recyclez-les par l'intermédiaire des structures disponibles. Contactez les autorité locales pour vous renseigner sur les conditions de recyclage.

CARACTÉRISTIQUES

Pack Batterie	Tension	Entrée du Chargeur	Capacité de la Batterie	Nb. deCellules de la Batterie
RB18L13	18 V ⎓	220V-240V 50Hz CA uniquement	1.3 Ah	5
RB18L15			1.5 Ah	5
RB18L26			2.6 Ah	10
RB18L40			4.0 Ah	10

Deutsch

SICHERHEITSVORSCHRIFTEN

Dieses Produkt ist nicht zur Verwendung durch Personen (einschließlich Kindern) mit eingeschränkten physischen, sensorischen oder mentalen Fähigkeiten, oder mangelnder Erfahrung und Wissen vorgesehen, es sei denn, sie werden durch eine Person, die für ihre Sicherheit verantwortlich ist, beaufsichtigt oder erhalten von solch einer Person Anweisungen zum Gebrauch des Produktes. Kinder müssen beaufsichtigt werden, so dass gewährleistet ist, dass sie nicht mit dem Produkt spielen.

Bitte lesen und beachten Sie vor der Verwendung des Geräts die vorliegenden Anweisungen.

- Prüfen Sie vor der Verwendung des Geräts, dass das Kabel und die Steckdose nicht beschädigt sind.
- Das Gerät darf niemals feucht sein oder in feuchter Umgebung verwendet werden.
- Verwenden Sie das Gerät nicht, wenn es einen Schlag erlitten hat oder beschädigt ist.
- Beim Aufladen des Akkus wird Wärme generiert. Das Ladegerät darf daher nicht auf einer brennbaren Fläche oder in einer entflammbaren Umgebung verwendet werden.
- Verstopfen Sie niemals die Belüftungsschlitze.
- Nehmen Sie das Gerät niemals selbst auseinander.
- Ziehen Sie den Netzstecker des Ladegeräts ab, wenn es nicht verwendet wird oder wenn Sie es reinigen.
- Verwenden Sie nur elektrische Verlängerungskabel, die zugelassen und in einwandfreiem Zustand sind.
- Vergewissern Sie sich während des Aufladens, dass der Ort, an dem Sie arbeiten, ausreichend belüftet ist. Eine Störung des Ladegeräts beim Aufladen kann auf zu hohe Verwendungs- und Lagertemperaturen zurückzuführen sein. Temperaturen über +40°C sind zu vermeiden. Ein Aufladen in geschlossenen Schränken, in der Nähe von Wärmequellen (Heizkörper, Sonne) führt zu einer Wärmeakkumulation, durch die das Gerät beschädigt werden kann.
- Wenn Sie den Akku während eines langen Zeitraums nicht verwenden, entfernen Sie ihn aus dem Ladegerät und ziehen Sie den Netzstecker des Ladegeräts ab.
- Die Kontakte des Akkus müssen geschützt werden, um Kurzschlüsse zu vermeiden, die durch metallische Gegenstände verursacht werden können. Auf diese Weise vermeiden Sie Brand- oder Explosionsrisiken.
- Laden Sie nur im vorliegenden Handbuch beschriebene Original-Akkus erneut auf.
- Lassen Sie ein beschädigtes Stromkabel zur Vermeidung von Unfallgefahren von einem autorisierten Kundendienst auswechseln.

WARNUNG
Versuchen Sie niemals, nicht aufladbare Akkus aufzuladen.

WARNUNG
Achten Sie zur Vermeidung von Materialschäden darauf, dass die Netzspannung der auf dem Gerät angegebenen Spannung entspricht.

BESCHREIBUNG

1. Anschluss an den Akku
2. Grüne Leuchtdiode
3. Rote Leuchtdiode
4. Befestigungslöcher

TECHNISCHE DATEN

Modell	Spannung	Eingangs spannung	Kapazität des Akkus	Anz. Zellen pro Akku
BPP-1413	14.4V ⎓	220V-240V 50Hz nur WS	1.3 Ah	12
BPP-1415			1.5 Ah	12
BPP-1417			1.7 Ah	12
BPL-1414			1.4 Ah	4
BPP-1813	18 V ⎓	220V-240V 50Hz nur WS	1.3 Ah	15
BPP-1815			1.5 Ah	15
BPP-1817			1.7 Ah	15
BPL-1820			2.4 Ah	10
BPL-1815			1.4 Ah	5

Deutsch

VERWENDUNG

ANWENDUNGEN

Verwenden Sie Ihr Ladegerät für die folgenden Anwendungen:

- Laden von Ryobi 14,4 Volt und 18 Volt Akkus.

MERKMALE DER AKKUS

Ryobi One+ 18 V und 14,4 V Lithium-Ionen Akkus wurden mit Eigenschaften zum Schutz der Lithium-Ionen Zellen und zur Maximierung der Lebensdauer konstruiert.

Wenn Ihr Akku-Gerät während der Verwendung anhält, geben Sie den Ein-/Aus-Schalter frei und drücken Sie erneut auf den Ein-/Aus-Schalter, um die Arbeit wieder aufzunehmen.
Wenn Ihr Gerät immer noch nicht funktioniert, muss der Akku aufgeladen werden.

AUFLADEN DES AKKUS

Verwenden Sie nur Ryobi One+ 18 V und 14,4 V Akkus mit diesem Ladegerät:

Zur Vermeidung eventueller Probleme sind die Akkus bei Lieferung leicht aufgeladen. Die Akkus müssen daher aufgeladen werden, bis die grüne Leuchtdiode des Ladegeräts erleuchtet.

AUFLADEN EINES AKKUS

Wenn das Ladegerät den Akku unter normalen Einsatzbedingungen nicht korrekt auflädt, müssen das Ladegerät und der Akku zum nächstgelegenen autorisierten Kundendienst gebracht werden.

- Laden Sie nur die für dieses Ladegerät konzipierte Akkus auf.
- Vergewissern Sie sich, dass eine Stromspannung von **220-240 Volt, 50 Hz**, nur Wechselstrom vorliegt (normaler Haushaltsstrom).
- Vergewissern Sie sich, dass die Sperrlaschen auf beiden Seiten des Akkus richtig eingerastet sind und der Akku einwandfrei fixiert ist, bevor Sie mit dem Aufladen beginnen.
- Schließen Sie das Ladegerät an eine Steckdose an.
- Setzen Sie den Akku in das Ladegerät ein, indem Sie die Rippen des Akkus mit den Rillen des Ladegeräts ausrichten.
- Drücken Sie leicht auf den Akku, um sicher zu stellen, dass die Stifte des Akkus vollständig in die Kontakte des Ladegeräts eingefügt sind.

  Hinweis: Nach dem Aufladen bleibt die grüne Leuchtdiode solange erleuchtet, bis der Akku aus dem Ladegerät entfernt oder das Ladegerät vom Stromnetz getrennt wird.
- Während des Aufladens erwärmt sich der Akku etwas. Diese Erwärmung ist normal und ist kein Anzeichen für eine Funktionsstörung.
- **Das Ladegerät und der Akku dürfen nicht an einem Ort verwendet werden, an dem extrem hohe oder niedrige Temperaturen herrschen. Das Ladegerät und der Akku funktionieren optimal bei Umgebungs-temperaturen.**

  Hinweis: Der Akku und das Ladegerät müssen an einem Ort gelagert werden, dessen Temperatur zwischen 10°C und 38°C liegt.
- Nachdem der Akku vollständig aufgeladen ist, trennen Sie das Ladegerät vom Stromnetz und entfernen Sie den Akku aus dem Ladegerät.
- Drücken Sie hierfür auf die Sperrlaschen, die sich auf den Seiten des Akkus befinden, und entfernen Sie den Akku aus dem Ladegerät.

AUFLADEN EINES WARMEN AKKUS

Wenn Sie ein Gerät im Dauerbetrieb verwenden, erwärmt sich der Akku. Lassen Sie einen erwärmten Akku vor dem Aufladen etwa 30 Minuten lang abkühlen.

WARTUNG UND REPARATUR

⚠ **Verletzungsrisiko**
Die Wartung, Tests und Reparaturen dürfen nur von einem qualifizierten Techniker durchgeführt werden.

Wenden Sie sich gegebenenfalls an unseren Kundenservice oder an einen autorisierten Kundendienst.

LAGERUNG

Lagern Sie Ihr Ladegerät an einem trockenen Ort, dessen Temperatur zwischen 10 und 25°C liegt. Vermeiden Sie, es an zu kalten Orten zu lassen, beispielsweise während der Nacht in einem Fahrzeug. Vergewissern Sie sich, dass Metallpartikel oder Späne beim Aufräumen des Ladegeräts nicht in die Belüftungsschlitze geraten können, denn dies könnte bei der nachfolgenden Benutzung zu schweren Verletzungen führen.

Deutsch

UMWELTSCHUTZ

Recyceln Sie die Rohstoffe anstatt sie in den Hausmüll zu geben. Für den Schutz der Umwelt müssen das Gerät, die Zubehörteile und die Verpackungen getrennt entsorgt werden.

SYMBOLE

Sicherheitswarnung

Benutzung im Innenbereich

Klasse II, doppelt isoliert

CE-Konformität

GOST-R-Konformität

Bitte lesen Sie die Anweisungen sorgfältig, bevor Sie das Gerät einschalten.

Elektrische Geräte sollten nicht mit dem übrigen Müll entsorgt werden. Bitte entsorgen Sie diese an den entsprechenden Entsorgungsstellen. Wenden Sie sich an die örtliche Behörde oder Ihren Händler, um Auskunft über die Entsorgung zu erhalten.

TECHNISCHE DATEN

Modell	Spannung	Eingangs spannung	Kapazität des Akkus	Anz. Zellen pro Akku
RB18L13	18 V ⎓	220V-240V 50Hz nur WS	1.3 Ah	5
RB18L15			1.5 Ah	5
RB18L26			2.6 Ah	10
RB18L40			4.0 Ah	10

Deutsch

FUNKTION DER LEUCHTDIODEN

DIE LEUCHTDIODEN GEBEN DEN LADESTAND DES AKKUS AN:

LEUCHTDIODE	AKKU	ROTE LED	GRÜNE LED	AKTION
Unter Spannung	Ohne Akku	leuchtet	erloschen bereit.	Ladegerät zum Aufladen eines Akkus
Test	Akku zu warm	blinkt	erloschen	Wenn der Akku ausreichend abgekühlt ist, schaltet das Ladegerät in den Schnelllademodus um.
Test	Akku zu kalt	blinkt	erloschen	Wenn der Akku wieder die Umgebungstemperatur erreicht hat, schaltet das Ladegerät in den Schnelllademodus um.
Test	Akku zu stark entladen	blinkt	erloschen	Das Ladegerät lädt den Akku vor, bis eine entladen normale Spannung erreicht ist, und schaltet in den Schnelllademodus um.
Fehler	Defekt	blinkt	blinkt	Der Akku oder das Ladegerät ist defekt.
- Wenn die Leuchtdioden einen Fehler anzeigen, versuchen Sie, das Aufladen erneut zu initialisieren, indem Sie den Akku aus dem Ladegerät entfernen und ihn wieder einlegen. Wenn die Leuchtdioden weiterhin einen Fehler anzeigen, versuchen Sie, Ihr Ladegerät mit einem anderen Akku zu verwenden. - Wenn ein anderer Akku normal aufgeladen werden kann, entsorgen Sie den defekten Akku (lesen Sie den Abschnitt "Wartung"). - Wenn die Leuchtdioden mit einem anderen Akku weiterhin einen Fehler anzeigen, ist vermutlich Ihr Ladegerät defekt.				
Wird geladen	Schnellladen	leuchtet	blinkt	-
Akku aufgeladen	-	erloschen	leuchtet	Der Schnelllademodus ist beendet, aufgeladen das Ladegerät setzt das Laden fort.

Español

INSTRUCCIONES DE SEGURIDAD

Este producto no está diseñado para ser utilizado por personas (incluidos niños) con discapacidades físicas, sensoriales o mentales, o con falta de experiencia y conocimiento, a menos que una persona responsable de su seguridad les supervise o les instruya en el uso del producto. Los niños deben tener supervisión para asegurarse que no juegan con el producto.

Lea y cumpla estas instrucciones antes de utilizar el aparato.

- Antes de utilizar el aparato, compruebe que el cable y la toma de alimentación no están deteriorados.
- El aparato no debe estar húmedo ni utilizarse en un ambiente húmedo.
- No utilice el aparato si ha recibido un golpe o si ha sufrido algún tipo de deterioro.
- Debido al calor que se genera durante la carga, no debe utilizarlo sobre una superficie combustible o en un entorno inflamable.
- No obstruya las ranuras de ventilación.
- No desmonte nunca el aparato.
- Desenchufe el cargador cuando no lo utilice o cuando vaya a limpiarlo.
- Utilice únicamente alargaderas eléctricas homologadas y en perfecto estado.
- Durante la carga, asegúrese de que el lugar de trabajo cuenta con ventilación suficiente. Una temperatura de uso o de almacenamiento excesiva puede ocasionar un funcionamiento incorrecto del cargador durante la carga. Evite las temperaturas superiores a 40°C. Las cargas efectuadas en armarios cerrados, cerca de una fuente de calor (radiadores, sol) etc. provocan una acumulación de calor que puede dañar al aparato.
- Si no utiliza la batería durante un período prolongado, retírela del cargador y desenchufe el aparato.
- Es preciso proteger los contactos de la batería para evitar cortocircuitos provocados por objetos metálicos. De este modo, reducirá el riesgo de incendios o explosión.
- Sólo se deben cargar las baterías originales recomendadas en este manual.
- Si el cable de alimentación está dañado, hágalo reemplazar en un Centro de Servicio Habilitado para evitar accidentes.

ADVERTENCIA
No intente cargar baterías no recargables.

ADVERTENCIA
Para evitar daños materiales, compruebe que la tensión de alimentación de la red coincida con la tensión indicada en el aparato.

DESCRIPCIÓN

1. Conexión a la batería
2. Indicador luminoso verde
3. Indicador luminoso rojo
4. Orificios de sujeción

CARACTERÍSTICAS TÉCNICAS

Modelo	Tensión eléctrica	Potencia absorbida	Capacidad de la batería	N° de celdas por batería
BPP-1413	14.4V ⎓	220V-240V 50Hz CA exclusivamente	1.3 Ah	12
BPP-1415			1.5 Ah	12
BPP-1417			1.7 Ah	12
BPL-1414			1.4 Ah	4
BPP-1813	18 V ⎓	220V-240V 50Hz CA exclusivamente	1.3 Ah	15
BPP-1815			1.5 Ah	15
BPP-1817			1.7 Ah	15
BPL-1820			2.4 Ah	10
BPL-1815			1.4 Ah	5

Español

UTILIZACIÓN

APLICACIONES

Utilice el cargador para las siguientes aplicaciones:

- La carga compatible con baterías Ryobi de 14,4 Volt y 18 Volt.

CARACTERÍSTICAS DE LAS BATERÍAS

Las baterías de ión-litio Ryobi One+ de 18 V y 14,4 V poseen unas funcione determinadas que protegen las celdas de ión-litio y maximizan la vida de la batería.

Si el aparato inalámbrico se para mientras lo está utilizando, suelte el gatillo y presiónelo de nuevo para reanudar la operación. Si el aparato sigue sin funcionar, debe cargar la batería.

CARGA DE LA BATERÍA

Utilice sólo baterías Ryobi One+ de 14,4 Volt y 18 Volt. con este cargador:

Las baterías se suministran con muy poca carga para evitar posibles problemas. Por lo tanto, deben cargarse hasta que se encienda el indicador luminoso verde del cargador.

CARGAR UNA BATERÍA

Si el cargador no carga correctamente la batería en condiciones normales de uso, lleve el cargador y la batería al Centro de Servicio Habilitado más cercano para efectuar un control eléctrico de estos elementos.

- Cargue exclusivamente las baterías previstas para este cargador.
- Controle que la tensión de la red sea de **220-240 V, 50 Hz CA** únicamente (corriente doméstica normal).
- Antes de iniciar la carga, compruebe que las lengüetas de bloqueo que se encuentrán a ambos lados de la batería se acoplan correctamente y que la batería está bien fijada en el aparato.
- Enchufe el cargador a una toma de corriente.
- Coloque la batería en el cargador, alineando las nervaduras de la batería con las ranuras del cargador.
- Empuje la batería para cerciorarse de que los terminales de la batería están correctamente conectados a los contactos del cargador.

  Observación: una vez finalizada la carga, el indicador luminoso verde del cargador permanece encendido mientras la batería está en el cargador o mientras el cargador está enchufado.
- Durante la carga, la batería se calienta ligeramente. Este calor es normal y no significa que el cargador funcione mal.
- **No coloque el cargador ni la batería en un lugar donde la temperatura sea demasiado baja o demasiado alta. Su funcionamiento será óptimo a una temperatura ambiente.**

  Observación: la batería y el cargador deben guardarse en un lugar donde la temperatura esté entre 10°C y 38°C.
- Una vez que la batería está completamente cargada, desenchufe el cargador y retire la batería del cargador.
- Para ello, presione las lengüetas de bloqueo que se encuentran a ambos lados de la batería y retire la batería del cargador.

CARGAR UNA BATERÍA CALIENTE

Si utiliza la herramienta de forma continua, la batería se calienta. En este caso, debe dejar que se enfríe durante unos 30 minutos antes de cargarla nuevamente.

MANTENIMIENTO Y REPARACIÓN

⚠ **Riesgo de heridas**
El mantenimiento, las pruebas y las reparaciones de este aparato deben quedar exclusivamente en manos de un técnico cualificado.

En caso de necesidad, póngase en contacto con nuestro servicio de atención al cliente o con un Centro de Servicio Habilitado.

GUARDAR EL CARGADOR

Guarde el cargador en un lugar seco con una temperatura comprendida entre 10 y 25°C. Procure no dejarlo en lugares demasiado fríos, por ejemplo de noche en un vehículo. Asegúrese de que no puedan caer partículas o virutas metálicas en las ranuras de ventilación cuando el cargador esté guardado: podría provocar graves heridas la próxima vez que lo utilice.

Español

FUNCIÓN DE LOS INDICADORES LUMINOSOS

LOS INDICADORES LUMINOSOS INDICAN EL NIVEL DE CARGA DE LA BATERÍA:

INDICADOR LUMINOSO		BATERÍA	INDICADOR ROJO	INDICADOR VERDE	ACCIÓN
	Conectado	Sin batería	encendido	apagado batería.	Cargador listo para cargar una
	Prueba	Batería demasiado caliente	parpadeante	apagado	Cuando la batería se ha enfriado lo demasiado suficiente, el cargador se pone en el caliente modo de carga rápida.
	Prueba demasiado fría	Batería	parpadeante	apagado	Cuando la batería vuelve a la demasiado temperatura ambiente, el cargador se fría pone en el modo de carga rápida.
	Prueba	Batería demasiado descargada	parpadeante	apagado	El cargador precarga la batería hasta demasiado alcanzar una tensión normal, y luego descargada se pone en modo de carga rápida.
	Problema	Defectuoso	parpadeante	parpadeante	La batería o el cargador está defectuoso.
	- Si los indicadores señalan un problema, intente repetir la carga retirando y volviendo a colocar la batería en el cargador. Si los indicadores luminosos siguen señalando un problema, intente utilizar el cargador con otra batería. - Si logra cargar normalmente otra batería, deshágase de la batería defectuosa (consulte la sección Mantenimiento). - Si los indicadores luminosos siguen señalando un problema con otra batería distinta, probablemente el cargador esté defectuoso.				
	Cargando	Carga rápida	encendido	parpadeante	-
	Batería cargada	-	apagado	encendido	Ha finalizado el modo de carga rápida, el cargador sigue cargando.

Español

PROTECCIÓN DEL MEDIO AMBIENTE

Recicle las materias primas en lugar de tirarlas a la basura doméstica. Para proteger el medio ambiente, debe separar la herramienta, los accesorios y los embalajes.

SÍMBOLOS

Atención

Uso en interiores.

Clase II, doble aislamiento

Conformidad con CE

Conformidad con GOST-R

Por favor lea las instrucciones detenidamente antes de arrancar la máquina.

Los productos eléctricos de desperdicio no deben desecharse con desperdicios caseros. Por favor recíclelos donde existan dichas instalaciones. Compruebe con su autoridad local o minorista para reciclar.

CARACTERÍSTICAS TÉCNICAS

Modelo	Tensión eléctrica	Potencia absorbida	Capacidad de la batería	N° de celdas por batería
RB18L13	18 V ⎓	220V-240V 50Hz CA exclusivamente	1.3 Ah	5
RB18L15			1.5 Ah	5
RB18L26			2.6 Ah	10
RB18L40			4.0 Ah	10

Italiano

NORME DI SICUREZZA

Questo prodotto non è adatto a persone (compreso bambini) con capacità fisiche, sensoriali o mentali ridotte o senza l'esperienza e la conoscenza necessarie, a meno che non siano supervisionate o abbiano ricevuto le istruzioni necessarie per utilizzare questo prodotto da una persona qualificata. Supervisionare sempre i bambini per assicurarsi che non giochino con il prodotto.

Prima di utilizzare l'apparecchio, leggere e seguire le presenti istruzioni.

- Prima di utilizzare l'apparecchio, assicurarsi che il cavo e la spina di alimentazione non siano danneggiati.
- L'apparecchio non deve mai essere umido o utilizzato in un ambiente umido.
- Non utilizzare l'apparecchio se ha subito un urto o se è stato danneggiato in qualsivoglia modo.
- A causa del calore generato durante la fase di ricarica, non utilizzare il caricabatteria su una superficie combustibile o in un ambiente infiammabile.
- Non ostruire mai le aperture di aerazione.
- Non smontare mai personalmente l'apparecchio.
- Quando il caricabatteria non viene utilizzato o durante le operazioni di pulizia, scollegarlo dall'alimentazione elettrica.
- Utilizzare solo cavi di prolunga omologati ed in ottimo stato.
- Durante la fase di ricarica, assicurarsi che l'aerazione del luogo in cui si lavora sia sufficiente. Temperature di utilizzo e di immagazzinamento eccessive possono causare un cattivo funzionamento del caricabatteria durante la fase di ricarica. Evitare temperature superiori a +40°C. Le operazioni di ricarica effettuate in armadi chiusi, nelle vicinanze di fonti di calore (come i radiatori o il sole), ecc. provocano fenomeni di accumulo di calore, che possono danneggiare l'apparecchio.
- Qualora la batteria rimanga inutilizzata per lunghi periodi, toglierla dal caricabatteria e scollegare quest'ultimo dall'alimentazione elettrica.
- Proteggere i contatti della batteria onde evitare cortocircuiti, che potrebbero essere provocati da oggetti metallici. In questo modo è possibile evitare i rischi di incendio o di esplosione.
- Ricaricare esclusivamente le batterie originali raccomandate nel presente manuale.
- Se il cavo d'alimentazione appare danneggiato, richiederne la sostituzione presso un Centro di Assistenza Autorizzato onde evitare i rischi di incidenti.

AVVERTENZA
Non tentare mai di ricaricare batterie non ricaricabili.

AVVERTENZA
Per evitare i rischi di danni materiali, assicurarsi che la tensione erogata dall'impianto elettrico corrisponda alla tensione indicata sull'apparecchio.

DESCRIZIONE

1. Connessione alla batteria
2. Spia luminosa verde
3. Spia luminosa rossa
4. Fori di fissaggio

CARATTERISTICHE TECNICHE

Modello	Tensione	Alimentazione assorbita	Capacità della batteria	Numero di celle per batteria
BPP-1413	14.4V ⎓	220V-240V 50Hz solo AC	1.3 Ah	12
BPP-1415			1.5 Ah	12
BPP-1417			1.7 Ah	12
BPL-1414			1.4 Ah	4
BPP-1813	18 V ⎓	220V-240V 50Hz solo AC	1.3 Ah	15
BPP-1815			1.5 Ah	15
BPP-1817			1.7 Ah	15
BPL-1820			2.4 Ah	10
BPL-1815			1.4 Ah	5

UTILIZZO

APPLICAZIONI

Utilizzare il caricabatteria per le seguenti applicazioni:

- Ricaricare i gruppi batterie Ryobi compatibili da 14.4 Volt e 18 Volt.

CARATTERISTICHE DELLE BATTERIE

Le batterie al litio-ionio Ryobi One+ da 18 V e da 14.4 V sono progettate con caratteristiche che proteggono le celle agli ioni di litio e ottimizzano la durata della batteria.

Se l'apparecchio a batteria si arresta durante l'uso, rilasciare il grilletto e quindi ripremerlo per riprendere il lavoro. Se l'apparecchio ancora non funziona, significa che la batteria deve essere ricaricata.

RICARICA DELLA BATTERIA

Utilizzare solo gruppi batterie Ryobi One+ da 18 V e 14.4 V con questo caricatore:

Per evitare eventuali problemi, le batterie vengono fornite quasi completamente scariche. È pertanto necessario caricarle finché la spia luminosa verde del caricabatteria non si accende.

RICARICA DI UNA BATTERIA

Nel caso in cui il caricabatteria non ricarichi la batteria in modo adeguato in normali condizioni di utilizzo, fare effettuare un controllo elettrico del caricabatteria e della batteria presso il più vicino Centro di Assistenza Autorizzato.

- Ricaricare esclusivamente le batterie previste per questo caricabatteria.
- Accertarsi che l'alimentazione erogata dal normale impianto domestico sia di **220-240 V, 50 Hz, solo AC.**
- Prima di iniziare la fase di ricarica, accertarsi che le linguette di bloccaggio poste ai lati della batteria si innestino correttamente e che la batteria sia adeguatamente fissata.
- Collegare il caricabatteria ad una presa di corrente.
- Collocare la batteria nel caricabatteria, allineando le nervature della batteria rispetto alle scanalature del caricabatteria.
- Esercitare una certa pressione sulla batteria per accertarsi che i poli della batteria si siano inseriti correttamente nei contatti del caricabatteria.

  Nota: Al termine della fase di ricarica, la spia luminosa verde del caricabatteria rimane accesa finché la batteria non viene rimossa dal caricabatteria o finché il caricabatteria non viene scollegato dall'alimentazione elettrica.
- Durante la fase di ricarica, la batteria risulterà leggermente calda al tatto. Questo calore è normale e non indica alcun malfunzionamento.
- <u>**Non collocare il caricabatteria né la batteria in un luogo in cui la temperatura sia estremamente bassa o elevata. Il caricabatteria e la batteria funzionano in modo ottimale a temperatura ambiente.**</u>

  <u>**Nota: La batteria e il caricabatteria devono essere riposti in un luogo in cui la temperatura sia compresa tra 10°C e 38°C.**</u>
- Dopo avere ricaricato completamente la batteria, scollegare il caricabatteria dall'alimentazione elettrica e rimuovere la batteria.
- A tale scopo, premere le linguette di bloccaggio situate ai lati della batteria e quindi rimuovere la batteria dal caricabatteria.

RICARICA DI UNA BATTERIA CALDA

Quando un apparecchio viene utilizzato in continuo, la batteria si riscalda. Se la batteria è calda, è necessario lasciarla raffreddare per 30 minuti circa prima di ricaricarla.

MANUTENZIONE E RIPARAZIONE

Pericolo di lesioni
La manutenzione, i test e le riparazioni di questo apparecchio sono riservati esclusivamente ad un tecnico qualificato.

In caso di necessità, rivolgersi al nostro servizio clienti o ad un Centro di Assistenza Autorizzato.

RIPONIMENTO

Riporre il caricabatteria in un luogo asciutto, in cui la temperatura sia compresa tra 10 e 25°C. Evitare di lasciarlo in luoghi troppo freddi, come ad esempio all'interno di un veicolo nelle ore notturne. Assicurarsi che eventuali particelle o trucioli metallici non rischino di cadere nelle aperture di aerazione quando il caricabatteria viene riposto: tali residui potrebbero comportare gravi lesioni al momento dell'utilizzo successivo.

Italiano

TUTELA DELL'AMBIENTE

Riciclare le materie prime anziché gettarle tra i rifiuti domestici. Per tutelare l'ambiente, l'apparecchio, gli accessori e gli imballaggi devono essere smaltiti separatamente.

SIMBOLI

Allarme di sicurezza

Utilizzo in interni

Classe II con doppio isolamento

Conformità CE

Conformità GOST-R

Leggere attentamente le istruzioni prima di avviare l'utensile.

I prodotti elettrici non devono essere smaltiti con i rifiuti domestici. Vi sono strutture per smaltire tali prodotti. Informarsi presso il proprio Comune o rivenditore di sicurezza per smatire adeguatamente tali rifiuti.

CARATTERISTICHE TECNICHE

Modello	Tensione	Alimentazione assorbita	Capacità della batteria	Numero di celle per batteria
RB18L13	18 V ⎓	220V-240V 50Hz solo AC	1.3 Ah	5
RB18L15			1.5 Ah	5
RB18L26			2.6 Ah	10
RB18L40			4.0 Ah	10

Italiano

FUNZIONE DELLE SPIE LUMINOSE

LE SPIE LUMINOSE INDICANO LO STATO DI CARICA DELLA BATTERIA:

SPIA LUMINOSA		BATTERIA	SPIA ROSSA	SPIA VERDE	AZIONE
	Sotto tensione	Senza batteria	accesa	spenta	Caricabatteria pronto a ricaricare una batteria.
	Test	Batteria troppo calda	lampeggiante	spenta	Quando la batteria si è suffi- calda cientemente raffreddata, il carica-batteria passa in modalità di ricarica rapida.
	Test fredda	Batteria troppo	lampeggiante	spenta	Quando la batteria ritorna a fredda temperatura ambiente, il caricabatteria passa in modalità di ricarica rapida.
	Test	Batteria troppo scarica	lampeggiante	spenta	Il caricabatteria precarica la batteria scarica finché non viene raggiunta una tensione normale, quindi passa in modalità di ricarica rapida.
	Problema	Difettosa	lampeggiante	lampeggiante	La batteria o il caricabatteria sono difettosi.
	- Se le spie indicano un problema, provare a ricominciare la ricarica rimuovendo la batteria e quindi reinserendola nel caricabatteria. Se le spie luminose indicano ancora un problema, provare ad utilizzare il caricabatteria con un'altra batteria. - Qualora si riesca a ricaricare normalmente un'altra batteria, provvedere a smaltire la batteria difettosa (fare riferimento alla sezione "MANUTENZIONE"). - Se le spie luminose indicano ancora un problema anche con un'altra batteria, significa che probabilmente il caricabatteria è difettoso.				
	Sotto carica	Ricarica rapida	accesa	lampeggiante	-
	Batteria ricaricata	-	spenta	accesa	La modalità di ricarica rapida è ricaricata terminata, il caricabatterie continua a caricare.

Nederlands

VEILIGHEIDSVOORSCHRIFTEN

Dit product is niet geschikt voor gebruik door personen (met inbegrip van kinderen) met verminderde fysieke, zintuigelijke of mentale vermogens of gebrek aan ervaring en kennis, tenzij zij onder het toezicht staan van en werden geïnstrueerd inzake het gebruik van het product door een persoon die verantwoordelijk is voor hun veiligheid. Kinderen moeten onder toezicht staan om te verzekeren dat ze niet met het product spelen.

Lees deze voorschriften zorgvuldig door voordat u het apparaat gaat gebruiken en houd u er aan.

- Controleer, alvorens het apparaat te gebruiken, of het snoer en de stekker niet beschadigd zijn.
- Laat het apparaat nooit vochtig worden en gebruik het nooit in een vochtige omgeving.
- Gebruik dit apparaat niet als het een schok of stoot heeft gehad of als het op de een of ander manier beschadigd is.
- Gebruik het laadapparaat niet op een brandbaar oppervlak of in een ontvlambare omgeving vanwege de hitte die tijdens het laden vrijkomt.
- Zorg dat de ventilatieopeningen nooit worden afgedekt.
- Demonteer het apparaat nooit zelf.
- Trek de stekker van het laadapparaat uit het stopcontact wanneer u het niet gebruikt of wanneer u het schoonmaakt.
- Gebruik uitsluitend goedgekeurde verlengsnoeren die in perfecte staat zijn.
- Let erop dat er bij het opladen voldoende ventilatie is op de plaats waar u werkt. Slechte werking van het laadapparaat tijdens het laden kan worden veroorzaakt door overmatige bedrijfs- en omgevingstemperaturen. Vermijd temperaturen boven +40°C. Het opladen in gesloten kasten of in de buurt van warmtebronnen (radiatoren, zon, enz.) veroorzaakt verschijnselen van warmteaccumulatie die het apparaat kunnen beschadigen.
- Neem het accupak uit het laadapparaat en trek de stekker hiervan uit het stopcontact als u het apparaat gedurende langere tijd niet gebruikt.
- Bescherm de contacten van de accu om kortsluitingen, die veroorzaakt kunnen worden door metalen voorwerpen, te voorkomen. Zo voorkomt u gevaar voor lichamelijk letsel of explosie.
- Gebruik het apparaat alleen om originele accupakken op te laden zoals die in deze handleiding worden aanbevolen.
- Laat een eventueel beschadigd netsnoer vervangen door een erkend servicecentrum om gevaar voor ongelukken te voorkomen.

WAARSCHUWING
Probeer nooit om batterijen op te laden die niet oplaadbaar zijn.

WAARSCHUWING
Controleer of de gebruikte netspanning overeenkomt met de op het apparaat vermelde voedingsspanning om gevaar voor materiële schade te voorkomen.

VERKLARING

1. Aansluiting voor het accupak
2. Groen lampje
3. Rood lampje
4. Bevestigingsgaten

TECHNISCHE GEGEVENS

Model	Spanning	Voeding sstroom	Accuver mogen	Aantal cellen per accupak
BPP-1413	14.4V ⎓	220V-240V 50Hz wisselstroom	1.3 Ah	12
BPP-1415			1.5 Ah	12
BPP-1417			1.7 Ah	12
BPL-1414			1.4 Ah	4
BPP-1813	18 V ⎓	220V-240V 50Hz wisselstroom	1.3 Ah	15
BPP-1815			1.5 Ah	15
BPP-1817			1.7 Ah	15
BPL-1820			2.4 Ah	10
BPL-1815			1.4 Ah	5

BEDIENING

TOEPASSINGEN

Gebruik het laadapparaat voor de volgende toepassingen:

- Opladen van daarvoor geschikte Ryobi 14,4 Volt en 18 Volt accu's.

EIGENSCHAPPEN VAN DE ACCUPAKKEN

Ryobi One+ 18 V en 14,4 V lithium-ion accu's beschikken over voorzieningen om de lithium-ion cellen te beveiligen en de levensduur te verlengen.

Als een apparaat zomaar stopt bij gebruik, laat dan de drukschakelaar los en druk daarna opnieuw op de drukschakelaar om door te gaan.

Als het apparaat nog steeds niet werkt, betekent dit dat het accupak moet worden opgeladen.

EEN ACCU OPLADEN

Gebruik alleen Ryobi One+ 18 V en 14,4 V accu's bij deze lader:

Bij aflevering zijn accupakken minimaal geladen om eventuele problemen te voorkomen. Het is dus noodzakelijk om ze op te laden tot het groene lampje permanent gaat branden.

EEN ACCU OPLADEN

Als het laadapparaat niet in staat is om het accupak onder normale gebruiksomstandigheden op te laden, breng dan het laadapparaat en het accupak naar het dichtstbijzijnde erkende servicecentrum voor controle van deze elektrische componenten.

- Gebruik alleen accupakken die bedoeld zijn voor dit laadapparaat.
- Gebruik het laadapparaat alleen voor **220-240 V 50 Hz** wisselspanning (de normale netspanning in woonhuizen).
- Zorg dat de vergrendellippen aan beide zijden van het accupak goed naar binnen gaan en dat het accupak goed vastzit voordat het laden start.
- Sluit het laadapparaat aan op een stopcontact.
- Steek het accupak in het laadapparaat en let er daarbij op dat de groeven van het accupak precies over de ribbels van het laadapparaat komen.
- Druk het accupak goed aan om te zorgen dat de klemmen van het accupak goed in de contacten van het laadapparaat zijn gestoken.

Opmerking: als het laden klaar is, blijft het groene lampje branden zolang het accupak in het laadapparaat zit of zolang het snoer van het laadapparaat in het stopcontact aangesloten blijft.

- Tijdens het laden voelt de accu bij aanraking enigszins warm aan. Dit is normaal en duidt niet op een verkeerde werking.
- **Plaats het laadapparaat en het accupak niet op plaatsen waar de temperatuur buitengewoon hoog of laag is. De werking van het laadapparaat en het accupak is optimaal bij een normale omgevingstemperatuur.**

Opmerking: bewaar het accupak en de lader op een plek waar een temperatuur heerst van 10°C tot 38°C.

- Zodra het accupak geheel geladen is, haalt u het snoer uit het stopcontact en neemt u het accupak uit de lader.
- Hiertoe drukt u op de vergrendellippen aan weerszijden van het accupak en trekt u het accupak uit het laadapparaat.

EEN WARME ACCU OPLADEN

Wanneer een apparaat lang continu gebruikt wordt,dan kan het accupak warm worden. Als het accupak warm is, laat dit eerst ongeveer 30 minuten afkoelen vooraleer u het laden opnieuw start.

ONDERHOUD EN REPARATIE

Gevaar voor letsel

Alleen een bekwame vakman mag onderhoudswerk, testen en reparaties bij dit apparaat uitvoeren.

Richt u zonodig tot onze klantendienst of een erkend servicecentrum.

OPBERGEN

Berg het laadapparaat weg op een droge plek waar een temperatuur heerst van 10 tot 25°C. Bewaar het apparaat niet op een te koude plaats, bijvoorbeeld 's nachts in een auto. Zorg dat er geen metaaldeeltjes of -stukjes per ongeluk in de ventilatieopeningen kunnen vallen wanneer het laadapparaat is opgeborgen: hierdoor kan gevaar ontstaan voor letsel als het apparaat daarna wordt ingeschakeld.

Nederlands

MILIEUBESCHERMING

Zorg dat grondstoffen gerecycleerd worden. Zet daarom een afgedankt elektrisch apparaat niet bij het huishoudelijk afval. Om het milieu te beschermen moeten het apparaat, de accessoires en de verpakking gesorteerd bij een erkend recyclingcentrum worden aangeleverd.

SYMBOLEN

Veiligheidswaarschuwing

Gebruik binnenshuis

Klasse II, dubbelgeïsoleerd

EU-conformiteit

GOST-R-conformiteit

Lees de instructies zorgvuldig voordat u de machine in gebruik neemt.

Elektrisch afval mag niet samen met ander huishoudafval worden weggegooid. Gelieve te recycleren indien de mogelijkheid bestaat. Neem contact op met uw gemeente of handelaar om advies te krijgen over recyclage.

TECHNISCHE GEGEVENS

Model	Spanning	Voeding sstroom	Accuver mogen	Aantal cellen per accupak
RB18L13	18 V ⎓	220V-240V 50Hz wisselstroom	1.3 Ah	5
RB18L15			1.5 Ah	5
RB18L26			2.6 Ah	10
RB18L40			4.0 Ah	10

Nederlands

BETEKENIS VAN DE LAMPJES

DE LAMPJES TONEN DE LAADTOESTAND VAN HET ACCUPAK:

LED-AANDUIDING		ACCUPAK	ROOD LAMPJE	GROEN LAMPJE	ACTIE
	Apparaat onder stroom	Zonder accupak	aan	uit	Het laadapparaat is gereed om een accupak op te laden
	Test	Accupak te heet	knippert	uit	Zodra het accupak voldoende is afgekoeld, gaat het laadapparaat over op snelladen.
	Test	Accupak te koud	knippert	uit	Zodra het accupak een normale omgevingstemperatuur krijgt, gaat het laadapparaat over op snelladen.
	Test	Accupak te veel leeggelopen	knippert	uit	Het laadapparaat laadt het accupak bij totdat een normale spanning wordt bereikt en gaat daarna over op snelladen.
	Probleem	Defect	knippert	knippert	Het accupak of het laadapparaat is defect.
	- Als de lampjes een probleem aanduiden, probeert u om het laden opnieuw te beginnen door het accupak eerst uit het laadapparaat te nemen en daarna weer in te steken. Als de lampjes nog steeds een probleem aanduiden, test u het laadapparaat uit met een ander accupak. - Als een ander accupak wel gewoon wordt opgeladen, gooit u het defecte accupak weg (raadpleeg de sectie Onderhoud). - Als de lampjes met een ander accupak ook nog steeds een probleem aanduiden, is zonder twijfel het laadapparaat defect.				
	Bezig met laden	Snelladen	aan	knippert	-
	Accu weer opgeladen	-	uit	aan	De fase Snelladen is afgelopen, het laadapparaat gaat door met laden.

Português

INSTRUÇÕES DE SEGURANÇA

Este produto não foi feito para ser utilizado por pessoas (incluindo crianças) com reduzidas capacidades físicas, sensoriais ou mentais ou falta de experiência e conhecimento, a não ser que passem a ter supervisão ou instruções relativas à utilização do aparelho por uma pessoa responsável pela sua segurança. As crianças devem ser mantidas sob vigilância para se garantir que não brincam com o produto.

Leia e respeite por favor as presentes instruções antes de utilizar o aparelho.

- Antes de utilizar o aparelho, verifique se o cabo e a tomada de alimentação não estão danificados.
- O aparelho nunca deve estar húmido nem deve ser utilizado num ambiente húmido.
- Não utilize este aparelho se sofreu um choque importante ou se estiver danificado de uma maneira qualquer.
- Em virtude do calor produzido durante a carga, o carregador não deve ser utilizado sobre uma superfície combustível ou num ambiente inflamável.
- Não obstrua as fendas de ventilação.
- Nunca desmonte o aparelho.
- Desligue o carregador da corrente quando não for utilizado ou quando o limpar.
- Utilize unicamente extensões eléctricas homologadas e em perfeito estado.
- Durante a carga, certifique-se de que a ventilação do local de trabalho é suficiente. Um mau funcionamento do carregador durante a carga pode ser devido a temperaturas de utilização e de armazenagem excessivas. As temperaturas superiores a +40°C devem ser evitadas. As cargas efectuadas em armários fechados ou perto de fontes de calor (radiadores, sol, etc.) provocam fenómenos de acumulação de calor que podem danificar o aparelho.
- Se não utilizar a bateria durante um longo período, retire-a do carregador e desligue o mesmo da corrente.
- Os contactos da bateria devem estar protegidos para evitar os curto-circuitos que podem ser provocados por objectos metálicos. Evitará assim os riscos de incêndio ou de explosão.
- Carregue unicamente baterias de origem recomendadas neste manual.
- Se o cabo de alimentação ficar danificado, mande substituí-lo num Centro de Serviço Autorizado para evitar os riscos de acidentes.

ADVERTÊNCIA
Não tente recarregar baterias não recarregáveis.

ADVERTÊNCIA
Para evitar os riscos de danos materiais, verifique se a tensão de alimentação da rede corresponde à tensão indicada no aparelho.

DESCRIÇÃO

1. Ligação à bateria
2. Luz avisadora verde
3. Luz avisadora vermelha
4. Furos de fixação

CARACTERÍSTICAS TÉCNICAS

Modelo	Tensão	Alimentação	Capacidade da bateria	N° de células por bateria
BPP-1413	14.4V ⎓	220V-240V 50Hz CA unicamente	1.3 Ah	12
BPP-1415			1.5 Ah	12
BPP-1417			1.7 Ah	12
BPL-1414			1.4 Ah	4
BPP-1813	18 V ⎓	220V-240V 50Hz CA unicamente	1.3 Ah	15
BPP-1815			1.5 Ah	15
BPP-1817			1.7 Ah	15
BPL-1820			2.4 Ah	10
BPL-1815			1.4 Ah	5

Português

UTILIZAÇÃO

APLICAÇÕES

Utilize o seu carregador para as seguintes aplicações:

- Carregamento de baterias compatíveis com Ryobi de 14.4 e 18 Volts.

CARACTERÍSTICAS DAS BATERIAS

As baterias de ião lítio Ryobi One+ de 18 V e 14.4 V são concebidas com funções que protegem as células de ião lítio e maximizam a vida da bateria.

Se a sua ferramenta sem fio parar durante a utilização, solte o gatilho e carregue de novo para retomar o trabalho. Se a ferramenta ainda não funcionar, a bateria deve ser recarregada.

CARGA DA BATERIA

Utilize apenas baterias Ryobi One+ 18 V e 14.4 V com este carregador:

As baterias são fornecidas com uma carga ligeira para evitar eventuais problemas. Por isso, é necessário carregá-las até que a luz verde do carregador acenda.

CARGA DE UMA BATERIA

Se o carregador não carregar correctamente a bateria em condições normais de utilização, entregue o carregador e a bateria ao Centro de Serviço Autorizado mais próximo para um controlo eléctrico destes elementos.

- Carregue unicamente as baterias previstas para este carregador.
- Certifique-se de que a alimentação é de **220-240 V, 50 Hz, CA** unicamente (alimentação doméstica normal).
- Certifique-se de que as linguetas de bloqueio situadas nos lados da bateria ficam correctamente inseridas e que a bateria está bem fixada antes de começar a carga.
- Ligue o carregador a uma tomada eléctrica.
- Insira a bateria no carregador alinhando as nervuras da bateria com as ranhuras do carregador.
- Carregue na bateria para se certificar de que os bornes da bateria ficam correctamente encaixados nos contactos do carregador.
  Nota: No fim da carga, a luz verde do carregador fica acesa enquanto a bateria não for retirada do carregador ou o carregador desligado da corrente.
- Durante a carga, a bateria aquece ligeiramente. Este aquecimento é normal e não significa nenhuma avaria.
- **Não ponha o carregador e a bateria num local onde a temperatura é muito baixa ou muito alta. O funcionamento do carregador e da bateria será ideal a uma temperatura ambiente.**
  Nota: A bateria e o carregador devem ser arrumados em local onde a temperatura seja entre 10°C e 38°C.
- Estando a bateria totalmente carregada, desligue o carregador da corrente e retire a bateria do carregador.
- Para tal, carregue nas linguetas de bloqueio situadas nos lados da bateria e retire a bateria do carregador.

CARGA DE UMA BATERIA QUENTE

Quando utilizar uma ferramenta de maneira contínua, a bateria aquece. Quando a bateria está quente, deve deixá-la arrefecer durante cerca de 30 minutos antes de a recarregar.

MANUTENÇÃO E REPARAÇÃO

Risco de ferimentos
Só um técnico qualificado está habilitado a efectuar a manutenção, os testes e as reparações deste aparelho.

Em caso de necessidade, dirija-se ao nosso serviço de apoio ao cliente ou a um Centro de Serviço Autorizado.

ARRUMAÇÃO

Arrume o carregador num local seco com temperatura entre 10 e 25°C. Evite deixá-lo em locais demasiado frios, por exemplo no carro durante a noite. Proteja o carregador arrumado contra a queda de partículas ou aparas metálicas nas fendas de ventilação, pois isso poderia provocar ferimentos graves na utilização seguinte.

Português

PROTECÇÃO DO AMBIENTE

Recicle os materiais em vez de pô-los directamente no lixo doméstico. Para proteger o ambiente, a ferramenta, os acessórios e as embalagens devem ser seleccionados.

SÍMBOLOS

Alerta de Segurança

Para uso interior.

Classe II, com duplo isolamento

Conformidade CE

Conformidade GOST-R

Agradecemos que leia atentamente as instruções antes de iniciar a máquina.

Os aparelhos eléctricos antigos não devem ser eliminados juntamente com o lixo doméstico. Recicle onde existem instalações para o efeito. Verifique com as suas Autoridades Locais ou revendedor para obter informações sobre reciclagem.

CARACTERÍSTICAS TÉCNICAS

Modelo	Tensão	Alimentação	Capacidade da bateria	N° de células por bateria
RB18L13	18 V ⎓	220V-240V 50Hz CA unicamente	1.3 Ah	5
RB18L15			1.5 Ah	5
RB18L26			2.6 Ah	10
RB18L40			4.0 Ah	10

Português

FUNÇÃO DOS INDICADORES LUMINOSOS

AS LUZES INDICAM O ESTADO DE CARGA DA BATERIA:

LUZ		BATERIA	LUZ VERMELHA	LUZ VERDE	ACÇÃO
	Em tensão	Sem bateria	acesa	apagada	Carregador pronto a recarregar uma bateria.
	Teste	Bateria demasiado quente	piscando	apagada	Quando a bateria arrefece suficientemente, o carregador passa em modo de carga rápida.
	Teste	Bateria demasiado fria	piscando	apagada	Quando a bateria volta à temperatura ambiente, o carregador passa em modo de carga rápida.
	Teste	Bateria demasiado descarregada	piscando	apagada	O carregador faz uma pré-carga da bateria até atingir uma tensão normal, depois passa em modo de carga rápida.
	Problema	Defeituoso	piscando	piscando	A bateria ou o carregador está defeituoso.
	- Se as luzes indicarem um problema, tente recomeçar a carga retirando e inserindo de novo a bateria no carregador. Se as luzes continuarem a indicar um problema, tente utilizar o carregador com outra bateria. - Se outra bateria puder ser carregada normalmente, descarte a bateria defeituosa (consulte a secção Manutenção). - Se as luzes continuam a indicar um problema com outra bateria, é sem dúvida o carregador que está defeituoso.				
	Em carga	Carga rápida	acesa	piscando	-
	Bateria recarregada	-	acesa	acesa	O modo carga rápida está terminado, o carregador continua a carregar.

Dansk

SIKKERHEDSREGLER

Dette produkt er ikke beregnet til at blive brugt af personer (herunder børn) med nedsatte fysiske, sensoriske eller mentale evner, eller med manglende erfaring og viden, med mindre disse personer er blevet vejledt eller instrueret i brugen af produktet af en person, der er ansvarlig for disse personers sikkerhed. Børn bør holdes under opsyn, så man er sikker på, at de ikke leger med produktet.

Læs og følg disse anvisninger, inden apparatet tages i brug.

- Inden apparatet benyttes, kontrolleres at kablet og stikkontakten ikke er beskadiget.
- Apparatet må ikke blive fugtigt eller bruges i fugtige omgivelser.
- Brug aldrig apparatet, hvis det har været udsat for stød eller slag, eller er blevet beskadiget på nogen måde.
- På grund af den varme, der udvikles under opladningen, må opladeren ikke anvendes på brændbare flader eller i let antændelige omgivelser.
- Ventilationsåbningerne må aldrig dækkes til.
- Skil aldrig selv apparatet ad.
- Træk stikket ud af stikkontakten, når opladeren ikke er i brug eller skal renses.
- Anvend kun godkendte forlængerledninger i god stand.
- Hold øje med, om ventilationen på arbejdsstedet er tilstrækkelig under opladningen. Hvis opladeren ikke fungerer rigtigt under opladningen, kan det skyldes for høje drifts- og opbevaringstemperaturer. Temperaturer over +40°C bør undgås. Ved opladning i lukkede skabe, i nærheden af varmekilder (radiatorer, sollys) o.l. akkumuleres varmen, og apparatet kan derved blive ødelagt.
- Hvis batteriet ikke skal anvendes i længere tid, tages det ud af opladeren, og stikket trækkes ud af stikkontakten.
- Batteriets kontakter skal beskyttes for at undgå kortslutninger fremkaldt af metalgenstande. Derved forebygges brand- og eksplosionsfare.
- Oplad kun de originalbatterier, som anbefales i denne vejledning.
- Hvis den strømførende ledning er beskadiget, skal den skiftes på et autoriseret serviceværksted for at forebygge ulykker og uheld.

⚠ **ADVARSEL**
Forsøg aldrig at oplade batterier, som ikke kan genoplades.

⚠ **ADVARSEL**
For at undgå materielle skader undersøges, om netforsyningens spænding nu også svarer til den, der er anført på apparatet.

BESKRIVELSE

1. Batteriets forbindelsessted
2. Grøn kontrollampe
3. Rød kontrollampe
4. Huller til fastgørelse

TEKNISKE SPECIFIKATIONER

Model	Spænding	Strømforsyning	Batteriets kapacitet	Antal celle pr. batteri
BPP-1413	14.4V ⎓	220V-240V 50Hz vekselstrøm	1.3 Ah	12
BPP-1415			1.5 Ah	12
BPP-1417			1.7 Ah	12
BPL-1414			1.4 Ah	4
BPP-1813	18 V ⎓	220V-240V 50Hz vekselstrøm	1.3 Ah	15
BPP-1815			1.5 Ah	15
BPP-1817			1.7 Ah	15
BPL-1820			2.4 Ah	10
BPL-1815			1.4 Ah	5
RB18L13			1.3 Ah	5
RB18L15			1.5 Ah	5
RB18L26			2.6 Ah	10
RB18L40			4.0 Ah	10

Dansk

ANVENDELSE

ANVENDELSESOMRÅDER

Opladeren anvendes til nedenstående formål:

- Opladning af kompatibel Ryobi 14.4 Volt og 18 Volt batteri pakker.

BATTERIERNES SPECIFIKATIONER

Ryobi One+ 18 V og 14.4 V lithium-ion batterier er designet med features der beskytter lithium-ion cellerne og maksimere batteri levetid.

Hvis det batteridrevne værktøj eller redskab standser under i brug, slippes start-stopknappen, som derefter trykkes ind igen for at genoptage arbejdet. Hvis redskabet eller værktøjet stadig ikke virker, skal batteriet lades op.

BATTERIOPLADNING

Anvende udelukkende Ryobi One+ 18 V og 14.4 V batteri pakker med denne oplader:

Batterierne leveres med meget svag ladning for at undgå eventuelle problemer. Derfor skal de lades op, ind til opladerens grønne lampe tænder.

OPLADNING AF BATTERI

Hvis opladeren ikke lader batteriet ordentligt op under normale anvendelsesforhold, skal oplader og batteri afleveres på nærmeste autoriserede serviceværksted for kontrol af de elektriske funktioner.

- Oplad kun batterier, der er beregnet til denne oplader.
- Undersøg om strømforsyningen nu også er **220-240 volt, 50 Hz**, udelukkende vekselstrøm (strøm til almindelig privat brug).
- Se efter, om låsetappene på siden af batteriet går ordentligt i hak, og om batteriet sidder godt fast, inden det oplades.
- Sæt opladerens stik i en stikkontakt.
- Sæt batteriet i opladeren med batteriribberne ud for opladerens riller.
- Tryk batteriet ned for at sikre, at batteripolerne sidder rigtigt i opladerens kontakter.

  Bemærk: efter opladning lyser opladerens grønne lampe, indtil batteriet tages ud eller opladerens stik trækkes ud af stikkontakten.
- Under opladningen føles batteriet lidt varmt, hvis man rører ved det. Det er normalt og ikke tegn på driftsfejl.
- **Opladeren og batteriet må ikke opbevares et meget varmt eller meget koldt sted. Opladeren og batteriet virker optimalt ved stuetemperatur.**

  Bemærk: batteriet og opladeren skal opbevares et sted, hvor temperaturen er mellem 10°C og 38°C.
- Når batteriet er ladet helt op, skal opladerens stikforbindelse afbrydes og batteriet tages ud af opladeren.
- Tryk på låsetappene på batteriets sider, og fjern batteriet fra opladeren.

OPLADNING AF VARMT BATTERI

Når værktøjet eller redskabet anvendes i vedvarende drift, bliver batteriet varmt. Et varmt batteri skal lægges til afkøling i ca. 30 minutter inden genopladning.

VEDLIGEHOLDELSE OG REPARATION

Risiko for at komme til skade

Vedligeholdelse, test og reparation af dette apparat må udelukkende udføres af en fagmand. Spørg eventuelt vores kundeservice eller et autoriseret serviceværksted.

OPBEVARING

Opbevar opladeren et tør sted, hvor temperaturen ligger mellem 10 og 25°C. Lad den ikke stå for kølige steder, f.eks. i en bil om natten. Se efter, at der ikke kan falde metalpartikler eller –spåner ned i ventilationsåbningerne, mens opladeren er stillet væk, ellers kan man komme alvorligt til skade næste gang, den anvendes.

MILJØBESKYTTELSE

Råmaterialerne skal genvindes og ikke bortkastes med almindeligt affald. Af hensyn til miljøet skal redskab eller værktøj, tilbehør og emballage sorteres.

Dansk

SYMBOLER

Sikkerheds Varsel

Indendørs anvendelse

Klasse II, dobbeltisoleret

CE Overensstemmelse

GOST-R Overensstemmelse

Læs venligst vejledningen grundigt igennem før maskinen tages i brug.

Elektriske affaldsprodukter bør ikke afskaffes sammen med husholdningsaffald. Genbrug venligst hvor faciliteterne tillader dette. Tjek med din lokale kommune eller forhandler for genbrugsråd.

KONTROLLAMPERNES FUNKTION

KONTROLLAMPERNE VISER BATTERIETS OPLADNINGSTILSTAND:

KONTROLLAMPE	BATTERI	RØD LAMPE	GRØN LAMPE	BETYDNING
Strøm til stede	Ingen batteri	tændt	slukket	Oplader klar til at oplade et batteri.
Test	Batteri for varmt	blinker	slukket	Når batteriet er kølet tilstrækkelig af, begynder opladeren at lade hurtigt op.
Test	Batteri for koldt	blinker	slukket	Når batteriet er kommet op på stuetemperatur, begynder opladeren at lade hurtigt op.
Test	Batteri stærkt afladet	blinker	slukket	Opladeren forhåndsoplader batteriet til normal spænding og lader derefter hurtigt op.
Problema	Defekt	blinker	blinker	Batteri eller oplader er defekt.
- Hvis kontrollamperne viser, at der er en fejl, forsøges en ny opladning, efter batteriet er taget ud og sat ind i opladeren igen. Hvis kontrollamperne stadig viser fejl, prøves opladeren med et andet batteri. - Hvis det andet batteri kan oplades normalt, skal det defekte batteri kasseres (se afsnittet om Vedligeholdelse). - Hvis kontrollamperne stadig viser fejl med et andet batteri, er det sikkert opladeren, der er noget galt med.				
Under opladning	Hurtig opladning	tændt	blinker	-
Batteri ladet op	-	slukket	tændt	Den hurtige opladning er afsluttet, og opladeren bliver ved med at lade op.

Svenska

SÄKERHETSFÖRESKRIFTER

Den här produkten är inte avsedd att användas av personer (inklusive barn) med nedsatt fysisk, sensorisk eller mental förmåga, eller som saknar erfarenhet och kunskap, om denne inte övervakas och instrueras beträffande produktens användning av någon som ansvarar för säkerheten. Barn bör övervakas för att säkerställa att de inte leker med produkten.

Läs denna bruksanvisning innan du använder apparaten och ta hänsyn till de föreskrifter den innehåller.

- Kontrollera innan du använder apparaten att kabeln och strömuttaget är i fullgott skick.
- Apparaten får aldrig vara fuktig eller användas i en fuktig omgivning.
- Använd inte apparaten om den utsatts för en kraftig stöt om eller skadats på något sätt.
- På grund av den värme som alstras under laddningen, får laddaren inte användas på en brännbar yta eller i en lättantändlig omgivning.
- Täpp inte till ventilationsöppningarna.
- Ta aldrig isär apparaten på egen hand.
- Koppla ur laddaren när den inte är i användning eller när du rengör den.
- Använd endast godkända förlängningssladdar, som är i fullgott skick.
- Kontrollera under laddningen att ventilationen där du arbetar är tillräcklig. En felaktig funktion av laddaren under laddningen kan förorsakas av extrema användnings- och förvaringstemperaturer. Temperaturer över +40°C bör undvikas. Laddningar som utförs i slutna skåp i närheten av värmekällor (värmeelement, solljus, osv.) leder till ackumulering av värme, som kan skada apparaten.
- Om du inte använder batteriet under en längre period, ta ut det ur laddaren och koppla ur den sistnämnda.
- Batteriets kontakter skall skyddas, för att undvika kortslutningar som kan framkallas av metallföremål. Du minskar därmed riskerna för brand eller explosion.
- Ladda upp endast originalbatterier som rekommenderas i denna manual.
- Om nätsladden är skadad skall du låta den bytas ut på en godkänd serviceverkstad, för att undvika risker för olyckor.

⚠ **VARNING**
Försök aldrig ladda upp batterier som inte kan laddas.

⚠ **VARNING**
För att undvika risker för materiella skador bör du se till att nätspänningen motsvarar den spänning som anges på apparaten.

BESKRIVNING

1. Anslutning till batteriet
2. Grön kontrollampa
3. Röd kontrollampa
4. Fästhål

TEKNISKA DATA

Modell	Spänning	Upptagen effekt	Batteriets kapacitet	Antal celler per batteri
BPP-1413	14.4V ⎓	220V-240V 50Hz AC	1.3 Ah	12
BPP-1415			1.5 Ah	12
BPP-1417			1.7 Ah	12
BPL-1414			1.4 Ah	4
BPP-1813	18 V ⎓	220V-240V 50Hz AC	1.3 Ah	15
BPP-1815			1.5 Ah	15
BPP-1817			1.7 Ah	15
BPL-1820			2.4 Ah	10
BPL-1815			1.4 Ah	5
RB18L13			1.3 Ah	5
RB18L15			1.5 Ah	5
RB18L26			2.6 Ah	10
RB18L40			4.0 Ah	10

ANVÄNDNING

TILLÄMPNINGAR

Använd laddaren för följande ändamål:

- Ladda kompatibla Ryobi-batteripack med spänning 14,4 volt och 18 volt.

BATTERIERNAS KARAKTERISTIKA

Ryobi One+ 18 V och 14,4 V litiumjonbatterier är utrustade med en funktion som skyddar litiumjoncellerna och maximerar batterilivstiden.

Om verktyget stannar under användningen, släpp upp avtryckaren och tryck sedan på den igen för att fortsätta arbetet. Om verktyget fortfarande inte fungerar, måste batteriet laddas om.

LADDNING AV BATTERIET

Använd endast Ryobi One+-batteripack med spänning 18 V eller 14,4 V:

Batterierna levereras mycket svagt laddade, för att undvika eventuella problem. Därför måste de laddas ända tills den gröna kontrollampan på laddaren tänds.

LADDNING AV ETT BATTERI

Om laddaren inte laddar upp batteriet korrekt i normala användningsförhållanden, lämna in laddaren och batteriet på en godkänd serviceverkstad för elektrisk kontroll av dessa komponenter.

- Ladda endast upp batterier som är avsedda för denna laddare.
- Kontrollera att strömförsörjningen är **220-240 V, 50 Hz**, endast växelström (normal hushållsspänning).
- Kontrollera att låstungorna på sidorna av batteriet griper in korrekt och att batteriet sitter stadigt fast, innan du börjar ladda.
- Anslut laddaren till ett eluttag.
- Placera batteriet i laddaren och placera upphöjningarna på batteriet i linje med spåren i laddaren.
- Tryck på batteriet för att vara säker på att polklämmorna på batteriet griper in korrekt i kontakterna på laddaren.

  Anmärkning: i slutet av laddningen fortsätter den gröna kontrollampan på laddaren att lysa så länge batteriet inte tagits ut ur laddaren eller så länge laddaren inte kopplats ur.
- Under laddningen är batteriet en aning varmt om man rör vid det. Denna värme är normal och innebär ingen funktionsstörning.
- **Placera inte laddaren och batteriet på en plats där temperaturen är extremt låg eller hög.**

  Laddaren och batteriet fungerar bäst i normal rumstemperatur.

  Anmärkning: batteriet och laddaren bör förvaras på en plats där temperaturen ligger mellan 10 och 38°C.
- Då batteriet är helt uppladdat kopplar du ur laddaren och tar bort batteriet från laddaren.
- Tryck på låstungorna på sidorna av batteriet och ta bort batteriet.

LADDNING AV ETT VARMT BATTERI

När verktyget används oavbrutet upphettas batteriet. Om batteriet upphettas ska du låta det kylas av i cirka 30 minuter innan du laddar om det.

UNDERHÅLL OCH REPARATION

Risk för skador

Endast en kompetent tekniker är behörig att utföra underhåll, tester och reparationer på denna apparat.

Kontakta vid behov vår kundtjänst eller en godkänd serviceverkstad.

FÖRVARING

Förvara laddaren på en torr plats, med en temperatur på 10 – 25°C. Lämna den inte på kalla platser, t. ex. i en bil på natten. Försäkra dig om att partiklar eller metallspån inte kan falla in i ventilationsöppningarna, då laddaren är undanställd för förvaring: det kunde förorsaka allvarliga kroppsskador vid nästa användning.

MILJÖSKYDD

Råmaterialen bör återanvändas i stället för att kastas i hushållsavfallet. För att skona miljön skall verktyget, tillbehören och emballaget sorteras.

Svenska

SYMBOLER

Säkerhetsvarning

Inomhusanvändning

Klass II, dubbelisolerad

CE-konformitet

GOST-R-konformitet

Läs instruktionerna ordentligt innan start av maskinen.

Gamla elektroniska produkter ska inte kastas med hushållssoporna. Återvinn där sådana faciliteter finns. Kontrollera med din lokala myndighet eller säljaren för att få återvinningstips.

KONTROLLAMPORNAS FUNKTION

KONTROLLAMPORNA ANGER BATTERIETS LADDNINGSTILLSTÅND:

KONTROLLAMPA		BATTERI	RÖD KONTROLL-LAMPA	GRÖN KONTROLL-LAMPA	HANDLING
	Under spänning	Utan batteri	lyser	släckt	Laddare klar för uppladdning av ett batteri.
	Test	Batteriet för varmt	blinkar	släckt	Då batteriet kylts av tillräckligt, övergår laddaren till snabb laddning.
	Test	Batteriet för kallt	blinkar	släckt	Då batteriet återgår till rumstemperatur, övergår laddaren till snabb laddning.
	Test	Batteriet för urladdat	blinkar	släckt	Laddaren förladdar batteriet tills det når en normal spänning och övergår sedan till snabb laddning.
	Problem	Defekt	blinkar	blinkar	Batteriet eller laddaren är felaktig.
	- Om kontrollamporna anger ett problem, försök börja om laddningen genom att ta bort och sedan sätta batteriet tillbaka in i laddaren. Om kontrollamporna fortfarande anger ett problem, försök använda laddaren med ett annat batteri. - Om ett annat batteri kan laddas upp normalt, gör dig av med det felaktiga batteriet (se avsnittet Underhåll). - Om kontrollamporna fortfarande anger ett problem med ett annat batteri, betyder det säkert att laddaren är felaktig.				
	I laddning	Snabb laddning	lyser	blinkar	-
	Uppladdat batteri	-	släckt	lyser	Snabbladdningen är avslutad, laddaren fortsätter att ladda.

Suomi

TURVALLISUUSOHJEET

Tätä tuotetta ei ole tarkoitettu ihmisille (sekä lapsille), joiden ruumiin, aistien tai mielen suorituskyky on heikentynyt tai joilta puuttuu kokemusta ja yleistietämystä, ellei heidän turvallisuudestaan vastuussa oleva valvo tai neuvo heitä tuotteen käytössä. Lapsia on pidettävä silmällä, jotta he eivät pääse leikkimään tuotteella.

Lue nämä ohjeet ennen laitteen käyttöä ja noudata niitä.

- Ennen kuin käytät laitetta tarkista, ettei liitäntäjohdossa tai pistokkeessa ole vaurioita.
- Laite ei saa koskaan olla kostea eikä sitä saa käyttää kosteissa tiloissa.
- Älä käytä tätä laitetta, jos siihen on kohdistunut iskuja tai jos se on millä tahansa tavalla vaurioitunut.
- Latauksen aikana kehittyvän lämmön johdosta latauslaitetta ei tule sijoittaa tulenaralle pinnalle tai palovaaralliseen tilaan.
- Älä koskaan peitä tuuletusaukkoja.
- Älä koskaan pura laitetta itse.
- Irrota latauslaite verkkovirrasta kun se ei ole käytössä tai kun puhdistat sitä.
- Käytä yksinomaan sallittuja ja täysin hyväkuntoisia jatkojohtoja.
- Varmista latauksen aikana, että työskentelypaikan ilmanvaihto on riittävän tehokas. Latauksen aikana ilmaantuvat latauslaitteen toimintahäiriöt voivat johtua liian korkeasta käyttö- ja varastointilämpötilasta. Yli +40 °C ylittäviä lämpötiloja on vältettävä. Lataus suljetuissa kaapeissa, lähellä lämpölähteitä (lämpöpatteri, aurinko jne.) aiheuttaa lämmön kasaantumista, joka voi vaurioittaa laitetta.
- Mikäli jätät akun seisomaan pitkään kestävän ajanjakson ajaksi, poista se latauslaitteesta ja irrota latauslaite verkkovirrasta.
- Akun navat on suojattava, etteivät metalliesineet pääse aiheuttamaan oikosulkuja. Vältät tulipalo- tai räjähdysvaaran.
- Lataa yksinomaan tässä käsikirjassa suositeltuja alkuperäisiä akkuja.
- Jos liitäntäjohto on vaurioitunut, anna valtuutetun huoltoliikkeen vaihtaa se onnettomuuksien ehkäisemiseksi.

VAROITUS
Älä koskaan yritä ladata ei-ladattavia akkuja.

VAROITUS
Materiaalisten vaurioiden ehkäisemiseksi, varmistaudu siitä, että käyttöjännite on laitteessa ilmoitetun jännitteen mukainen.

KUVAUS

1. Akkuliitin
2. Vihreä merkkivalo
3. Punainen merkkivalo
4. Kiinnitysreikä

TEKNISET TIEDOT

Malli	Jännite	Tulovirta	Akun kapasiteetti	Kennomäärä per akku
BPP-1413	14.4V ⎓	220V-240V 50Hz AC yksinomaan	1.3 Ah	12
BPP-1415			1.5 Ah	12
BPP-1417			1.7 Ah	12
BPL-1414			1.4 Ah	4
BPP-1813	18 V ⎓	220V-240V 50Hz AC yksinomaan	1.3 Ah	15
BPP-1815			1.5 Ah	15
BPP-1817			1.7 Ah	15
BPL-1820			2.4 Ah	10
BPL-1815			1.4 Ah	5
RB18L13			1.3 Ah	5
RB18L15			1.5 Ah	5
RB18L26			2.6 Ah	10
RB18L40			4.0 Ah	10

Suomi

KÄYTTÖ

KÄYTTÖTARKOITUKSET

Käytä latauslaitetta seuraaviin tarkoituksiin:

- Yhteensopivien Ryobi 14,4 voltin ja 18 voltin akkujen lataaminen.

AKKUJEN TEKNISET TIEDOT

Ryobi One+ 18 V ja 14,4 V litiumioniakut sisältävät ominaisuuksia, jotka suojaavat litiumionikennoja ja maksimoivat akun käyttöiän.

Jos johdoton työkalu sammuu käytön aikana, vapauta liipaisin ja paina sitä sitten uudelleen, jolloin voit jatkaa työskentelyä. Jos työkalu ei käynnisty, akku on ladattava.

AKUN LATAUS

Käytä tämän laturin kanssa ainoastaan Ryobi One+ 18 V ja 14,4 V akkuja:

Akut toimitetaan heikosti ladattuina mahdollisten häiriöiden välttämiseksi. Ne on tästä syystä ladattava kunnolla, kunnes latauslaitteen vihreä merkkivalo syttyy.

AKUN LATAUS

Jos latauslaite ei lataa akkua oikein normaaleissa käyttöolosuhteissa, vie latauslaite ja akku lähimpään valtuutettuun huoltoliikkeeseen sähköelementtien tarkastusta varten.

- Lataa vain tälle latauslaitteelle tarkoitettuja akkuja.
- Varmista, että teet kytkennän yksinomaan **220-240 voltin, 50 Hz** vaihtovirtapistokkeeseen (normaali kotitalousvirta).
- Varmista, että akun molemmilla puolilla sijaitsevat lukintakielekkeet asettuvat hyvin ja että akku on oikein kiinni ennen, kuin aloitat latauksen.
- Kytke latauslaite verkkovirtaan.
- Aseta akku latauslaitteeseen kohdistamalla sen kohoumat latauslaitteessa oleville urille.
- Paina akkua kevyesti varmistautuaksesi siitä, että akun navat ovat oikein kytkeytyneet latauslaitteen napoihin.
  Huomautus: latauksen lopussa, latauslaitteen vihreä merkkivalo palaa, kunnes akku irrotetaan latauslaitteesta tai latauslaite kytketään irti verkkovirrasta.
- Latauksen aikana akku kuumenee hieman. Tämä kuumuus on normaalia ja se ei ole osoitus toimintahäiriöstä.
- **Älä sijoita latauslaitetta ja akkua paikkaan, jossa lämpötila on erittäin alhainen tai korkea. Latauslaitteen ja akun optimaalinen toiminta taataan huoneenlämpötilassa.**
  Huomautus: akku ja latauslaite tulee varastoida paikkaan, jonka lämpötila on välillä 10°C – 38°C.
- Kun akku on kokonaan ladattu, kytke latauslaite irti verkkovirrasta ja poista akku latauslaitteesta.
- Tätä varten, paina akun molemmilla puolilla olevista lukintakielekkeistä ja irrota akku latauslaitteesta.

KUUMAN AKUN LATAUS

Akku kuumenee, kun käytät työkalua keskeytymättä. Kun akku on kuuma, on sen annettava jäähtyä noin 30 min ennen sen latausta.

HUOLTO JA KORJAUS

Loukkaantumisvaara

Vain ammattitaitoinen henkilö saa huoltaa, testata ja korjata tätä laitetta.

Tarvittaessa, ota yhteys asiakaspalveluun tai valtuutettuun huoltoliikkeeseen.

SÄILYTYS

Säilytä latauslaitetta kuivassa tilassa, jonka lämpötila pysyy 10 – 25 °C välillä. Vältä sen jättämistä liian kylmiin paikkoihin, esimerkiksi autoon koko yöksi. Varmista, ettei tuuletusaukkoihin pääse putoamaan roskia tai metallihiukkasia latauslaitteen säilytyksen aikana: tämä voi aiheuttaa vakavia ruumiinvammoja seuraavan käytön yhteydessä.

YMPÄRISTÖNSUOJELU

Älä heitä raaka-aineita kotitalousjätteisiin vaan vie ne kierrätykseen. Ympäristönsuojelun kannalta työkalu, lisävarusteet ja pakkausmateriaali on lajiteltava.

Suomi

SYMBOLIT

Turvavaroitus

Sisäkäyttöön.

Luokka II, kaksoiseristetty

CE-vastaavuus

GOST-R-vastaavuus

Lue ohjeet huolellisesti ennen laitteen käynnistämistä.

Käytöstä poistettavia sähkölaitteita ei pidä hävittää talousjätteiden mukana. Ne on mahdollisuuksien mukaan pantava kiertoon. Kierrätysohjeita antavat kunnan viranomaiset ja vähittäiskauppiaat.

MERKKIVALOJEN TOIMINTA

MERKKIVALOT OSOITTAVAT AKUN LATAUSTILAN:

MERKKIVALO		AKKU	PUNAINEN MERKKIVALO	VIHREÄ MERKKIVALO	TARKOITUS
	Jännite	Ilman akkua	palaa	sammunut	Latauslaite valmis lataamaan akun.
	Testi	Liian kuuma	vilkkuu	sammunut	Kun akku on riittävästi jäähtynyt, latauslaite asettuu pikalataustilaan.
	Testi	Liian kylmä	vilkkuu	sammunut	Kun akku on huoneenlämpötilassa, latauslaite asettuu pikalataustilaan.
	Testi	Liian heikko	vilkkuu	sammunut	Latauslaite esilataa akkua nimellisjännitteeseen asti ja asettuu sitten pikalataustilaan.
	Vika	Viallinen	vilkkuu	vilkkuu	Akku tai latauslaite on epäkunnossa.
	- Jos merkkivalot osoittavat vikaa, yritä aloittaa lataus uudelleen irrottamalla akku ja asettamalla se takaisin latauslaitteeseen. Jos merkkivalot osoittavat edelleenkin vikaa, kokeile latauslaitetta toisella akulla. - Jos toinen akku voidaan ladata normaalisti, hävitä viallinen akku (katso kohdasta Huolto). - Jos merkkivalot osoittavat edelleenkin vikaa, latauslaite on epäilemättä epäkunnossa.				
	Lataus	Pikalataus	palaa	vilkkuu	-
	Akku ladattu	-	sammunut	palaa	Pikalataus on päättynyt, latauslaite jatkaa lataamista.

Norsk

SIKKERHETSFORSKRIFTER

Dette utstyret er ikke ment for bruk av personer (inklusive barn) med redusert forståelse eller mangel på erfaring og kunnskap om bruken av utstyret dersom de ikke får tilsyn eller er gitt instruksjon om bruken av en person som er ansvarlig for deres sikkerhet. Barn må overvåkes på for å påse at de ikke leker med produktet.

Vennligst les og følg denne bruksanvisningen før apparatet tas i bruk.

- Før apparatet tas i bruk skal det sjekkes at kabelen og støpselet ikke er skadet.
- Apparatet skal aldri være fuktig eller brukes i fuktige omgivelser.
- Bruk ikke apparatet hvis det har fått et slag eller er skadet på en eller annen måte.
- På grunn av varmen som oppstår under ladingen skal ikke ladeapparatet brukes på en brennbar overflate eller i brannfarlige omgivelser.
- Ikke dekk til luftehullene.
- Ta aldri apparatet fra hverandre på egen hånd.
- Trekk ut støpselet når ladeapparatet ikke brukes eller ved rengjøring.
- Bruk kun godkjente elektriske skjøteledninger som er i perfekt stand.
- Under ladingen, skal du påse at ventilasjonen er tilstrekkelig der du arbeider. Feilfunksjon av ladepparatet under oppladingen kan skyldes for høye bruks- og lagringstemperaturer. Temperaturer over +40°C skal unngås. Oppladinger i lukkede skap, i nærheten av varmekilder (radiator, sol, osv.) fører til varmeoppsamling som kan skade apparatet.
- Hvis batteriet ikke brukes over lengre tid må det tas ut av ladeapparatet og støpselet trekkes ut.
- Kontaktene til batteriet må dekkes til for å unngå kortslutninger som kan forårsakes av metallgjenstander. Du unngår dermed faren for brann eller eksplosjon.
- Lad kun opp originale batterier som anbefales i denne bruksanvisningen.
- Hvis kabelen er skadet, få den skiftet ut av et godkjent Ryobi serviceverksted for å unngå fare for ulykke.

ADVARSEL
Forsøk aldri å lade opp batterier som ikke kan lades opp.

ADVARSEL
For å unngå materielle skader, må du påse at strømnettets spenning svarer til den spenningen som står på apparatet.

BESKRIVELSE

1. Kobling til batteriet
2. Grønt lys
3. Rødt lys
4. Festehull

TEKNISKE EGENSKAPER

Modell	Spenning	Opptatt effekt	Batterikapasitet	Antall celler i hvert batteri
BPP-1413	14.4V ⎓	220V-240V 50Hz kun vekselstrøm	1.3 Ah	12
BPP-1415			1.5 Ah	12
BPP-1417			1.7 Ah	12
BPL-1414			1.4 Ah	4
BPP-1813	18 V ⎓	220V-240V 50Hz kun vekselstrøm	1.3 Ah	15
BPP-1815			1.5 Ah	15
BPP-1817			1.7 Ah	15
BPL-1820			2.4 Ah	10
BPL-1815			1.4 Ah	5
RB18L13			1.3 Ah	5
RB18L15			1.5 Ah	5
RB18L26			2.6 Ah	10
RB18L40			4.0 Ah	10

Norsk

BETJENING

BRUKSOMRÅDER

Bruk laderen til følgende bruksområder:

- Lading av compatible Ryobi 14,4 Volt og 18 Volt batteripakker.

BATTERIENES EGENSKAPER

Ryobi One+ 18 V og 14,4 V lithium-ion batterier er laget med slike spesifikasjoner at de beskytter li-ion cellene og maksimerer batteriets levetid.

Hvis ditt oppladbare verktøy stopper under bruk, slipp strømbryteren og trykk på den igjen for å begynne på arbeidet igjen. Hvis verktøyet fortsatt ikke virker, skal batteriet lades opp igjen.

OPPLADING AV BATTERIET

Bruk kun Ryobi One+ 18 V og 14,4 V batterier sammen med denne laderen:

Batteriene leveres meget lite oppladet for å unngå eventuelle problemer. De må derfor lades opp helt til det grønne lyset på laderen tennes.

OPPLADING AV ET BATTERI

Hvis laderen ikke lader batteriet opp i normale bruksforhold, skal du bringe laderen og batteriet til nærmeste godkjente serviceverksted for å få dem kontrollert av en elektriker.

- Lad bare opp batteriene som er beregnet til denne laderen.
- Se etter at strømforsyningen er på **220-240 V, 50 Hz**, kun vekselstrøm (vanlig husholdningsstrøm).
- Påse at låsetaggene på batteriets sider smekker godt på plass og at batteriet er riktig installert før du begynner oppladingen.
- Koble laderen til en elektrisk stikkontakt.
- Plasser batteriet inn i laderen ved å stille batteriets ribber i linje med laderens furer.
- Trykk litt på batteriet for å sjekke at batteriets poler ligger godt i laderens kontakter.

  Merk: Når oppladingen er ferdig, fortsetter laderens grønne lys å lyse så lenge batteriet ikke er tatt ut av laderen eller laderen ikke er koblet fra strømmen.
- Under ladingen blir batteriet litt varmt å ta i. Denne varmen er normal og er ikke et tegn på feilfunksjon.
- **Ikke legg laderen og batteriet et sted der temperaturen er meget lav eller meget høy. Laderen og batteriet vil gå optimalt ved romtemperatur.**

Merk: Batteriet og laderen skal ryddes et sted der temperaturen er på mellom 10°C og 38°C.

- Når batteriet er helt oppladet, skal laderen kobles fra strømmen og batteriet tas ut av laderen.
- Til det skal du trykke på låsetaggene på hver side av batteriet og ta batteriet ut av laderen.

OPPLADING AV ET VARMT BATTERI

Når verktøyet brukes kontinuerlig, blir batteriet varmt. Når batteriet er varmt, skal det kjølne i ca. 30 minutter før det lades opp.

VEDLIKEHOLD OG REPARASJON

Fare for skader

Dette apparatet skal kun vedlikeholdes, testes og repareres av en kvalifisert tekniker.

Om nødvendig kan du henvende deg til vår kundeservice eller et godkjent serviceverksted.

OPPBEVARING

Rydd laderen på et tørt sted, der temperaturen er på mellom 10 og 25°C. Unngå å la den ligge på for kalde steder, for eksempel i en bil om natten. Påse at metallspon eller partikler ikke kan falle ned i luftehullene når laderen er ryddet bort: Det kan nemlig forårsake alvorlige kroppsskader ved neste bruk.

MILJØVERN

Resirkuler råmaterialer istedenfor å kaste dem i søppelen. Verktøyet, tilbehørene og emballasjen bør sorteres for miljøvennlig resirkulering.

Norsk

SYMBOLER

Sikkerhetsalarm

Innendørs bruk

Class II, dobbeltisolert

CE samsvar

GOST-R samsvar

Vennligst les instruksjonene nøye før du starter maskinen.

Avfall fra elektriske produkter skal ikke kastes sammen med husholdningsavfall. Vennligst resirkulervedeksisterende avfallsbehandlingssted. Undersøk hos dine lokale myndigheter eller forhandler for råd om resirkulering.

LYSDIODENES FUNKSJON

LYSENE VISER BATTERIETS LADENIVÅ:

LYS	BATTERI	RØDT LYS	GRØNT LYS	HANDLING
Strømtilførsel	Uten batteri	på	av	Lader klar til opplading av et batteri.
Test	For varmt batteri	blinker	av	Når batteriet har tilstrekkelig kjølnet, stilles laderen i hutiglading-modus.
Test	For kaldt batteri	blinker	av	Når batteriet er på romtemperatur, stilles laderen i hurtiglading-modus.
Test	For mye utladet batteri	blinker	av	Laderen forhåndslader batteriet helt til en normal spenning er oppnådd, og stilles deretter i hurtiglading-modus.
Problem	Defekt	blinker	blinker	Batteriet eller laderen er defekt.
- Hvis lysene viser et problem, forsøk å begynne på oppladingen igjen ved å ta ut og sette inn igjen batteriet i laderen. Hvis lysene fortsatt tyder på et problem, forsøk å bruke laderen med et annet batteri. - Hvis et annet batteri kan lades opp igjen normalt, kvitt deg med det defekte batteriet (se avsnittet Vedlikehold). - Hvis lysene fortsatt viser et problem med et annet batteri, er antagelig laderen defekt.				
Under opplading	Hurtiglading	på	blinker	-
Batteri oppladet	-	av	på	Hurtiglading-modusen er slutt, laderen fortsetter å lade.

Русский

ПРАВИЛА ТЕХНИКИ БЕЗОПАСНОСТИ

Данное устройство не предназначено для использования лицами (включая детей) с ограниченными физическими или умственными способностями или недостаточным опытом и знаниями ,если они не находятся под наблюдением или не прошли инструктаж по использованию данного устройства у лица, ответственного за их безопасность . Следует следить за тем, чтобы дети не играли с данным инструментом .

Прежде чем пользоваться зарядным устройством, внимательно прочтите и усвойте настоящие инструкции.

- Перед использованием проверьте целостность сетевого шнура и вилки.
- Устройство должно быть всегда сухим, им нельзя пользоваться в сырых местах.
- Не пользуйтесь устройством, если оно получило удар или было повреждено.
- Ввиду того, что при работе устройство выделяет тепло, им нельзя пользоваться на воспламеняемых поверхностях или в огнеопасной среде.
- Никогда не закрывайте вентиляционные жалюзи.
- Никогда не разбирайте устройство сами.
- В нерабочее время и во время чистки отключайте зарядное устройство из сети.
- Пользуйтесь только стандартными удлинителями в идеальном рабочем состоянии.
- Во время зарядки аккумуляторов помещение должно достаточно проветриваться. Экстремальные температуры работы и хранения могут стать причиной плохой работы зарядного устройства. Избегайте температуры воздуха выше 40°C. Зарядка аккумуляторов в закрытых шкафах, рядом с источниками тепла (радиаторами, солнцем) и пр. вызывают концентрацию жара и могут повредить зарядное устройство.
- При долгом простое аккумулятора вынимайте его из зарядного устройства и отключайте зарядное устройство из сети.
- Контакты аккумулятора должны быть защищены от металлических предметов, которые могут привести к короткому замыканию. Это поможет избежать пожара и взрыва.
- Заряжайте в устройстве только аккумуляторы, рекомендованные в настоящем руководстве.
- Во избежание несчастных случаев меняйте поврежденные сетевые шнуры только в фирменном центре технического обслуживания.

ПРЕДУПРЕЖДЕНИЕ
Никогда не пытайтесь заряжать не перезаряжаемые аккумуляторы.

ПРЕДУПРЕЖДЕНИЕ
Во избежание материального ущерба, проверяйте, чтобы напряжение в сети соответствовало номинальному напряжению, указанному на зарядном устройстве.

ОПИСАНИЕ

1. Отделение для аккумулятора
2. Зеленый световой индикатор
3. Красный световой индикатор
4. Крепежные отверстия

ТЕХНИЧЕСКИЕ ХАРАКТЕРИСТИКИ

Модель	Напр яжение	Поглощ енное питание	Мощность аккумулятора	Количество элементов в аккумуляторе
BPP-1413	14.4B ⎓	только 220 – 240 В, 50 Гц переменного тока	1,3 А.ч	12
BPP-1415			1,5 А.ч	12
BPP-1417			1,7 А.ч	12
BPL-1414			1,4 А.ч	4
BPP-1813	18 B ⎓	только 220 – 240 В, 50 Гц переменного тока	1.3 А.ч	15
BPP-1815			1,5 А.ч	15
BPP-1817			1,7 А.ч	15
BPL-1820			2,4 А.ч	10
BPL-1815			1,4 А.ч	5
RB18L13			1.3 А.ч	5
RB18L15			1.5 А.ч	5
RB18L26			2.6 А.ч	10
RB18L40			4.0 А.ч	10

Русский

ПРИМЕНЕНИЯ

Пользуйтесь зарядным устройством для:

- Зарядка совместимых с маркой Ryobi 14,4-вольтовых и 18-вольтовых аккумуляторных батарей

ХАРАКТЕРИСТИКИ АККУМУЛЯТОРОВ

18-вольтовые и 14,4-вольтовые литий-ионные аккумуляторные батареи Ryobi One+ разработаны с функцией защиты литий-ионных элементов и значительного увеличения срока службы батареи.

Если аккумуляторный инструмент остановился во время работы, отпустите курок, затем снова нажмите на курок и продолжайте работу. Если инструмент не продолжает работать, следует зарядить аккумулятор.

ЗАРЯДКА АККУМУЛЯТОРА

С данным зарядным устройством следует использовать только 18 В и 14,4 В аккумуляторные батареи марки Ryobi One+:

Во избежание возможных проблем, новые аккумуляторы поставлены очень слабо заряженными. Их следует зарядить, чтобы загорелся зеленый индикатор зарядного устройства.

ЗАРЯДКА АККУМУЛЯТОРА

Если зарядное устройство не заряжает аккумулятор в нормальных условиях, сдайте зарядное устройство на ремонт в ближайший фирменный центр технического обслуживания для проверки работы его элементов.

- Заряжайте только аккумуляторы, предусмотренные для данного зарядного устройства.
- Проверьте напряжение в сети. Оно обязательно должно быть **220-240 В ~ 50 Гц** переменного тока (обычное домашнее напряжение).
- Перед началом работы проверьте, чтобы застежки по бокам аккумулятора при установке правильно застегнулись и чтобы аккумулятор был хорошо закреплен.
- Включите зарядное устройство в сеть.
- Установите аккумулятор в зарядное устройство, совместив его пазы с выемками в зарядном устройстве.
- Нажмите на аккумулятор, чтобы его клеммы защелкнулись на клеммах зарядного устройства.

  Примечание: по окончании зарядки зеленый индикатор продолжает гореть, пока аккумулятор не будет снят с зарядного устройства или пока зарядное устройство не будет отключено от источника питания.
- В течение зарядки аккумулятор слегка нагревается. Это нормально и не свидетельствует ни о какой поломке.
- **Не устанавливайте зарядное устройство в местах с экстремальными температурами. Зарядное устройство работает с наибольшей производительностью при комнатной температуре. Примечание: аккумулятор и зарядное устройство должны храниться в помещении с температурой воздуха от 10°C до 38°C.**
- После полной зарядки аккумулятора отключите зарядной устройство и снимите с него аккумулятор.
- Для этого нажмите на застежки по бокам аккумулятора и снимите его с зарядного устройства.

ЗАРЯДКА ГОРЯЧЕГО АККУМУЛЯТОРА

При долгой и непрерывной работе аккумулятор нагревается. Если аккумулятор нагрелся, дайте ему остыть 30 минут перед зарядкой.

ОБСЛУЖИВАНИЕ И РЕМОНТ

Опасность травмы

Зарядное устройство должно обслуживаться, тестироваться и ремонтироваться только квалифицированным техником.

При необходимости обратитесь в наш отдел обслуживания клиентов или в фирменный центр технического обслуживания.

ХРАНЕНИЕ

Храните зарядное устройство в сухом месте с температурой от 10 до 25°C. Не оставляйте его в слишком холодных местах, например в автомобиле на ночь. Следите за тем, чтобы при хранении зарядного устройства металлическая пыль или стружка не могла попасть в вентиляционные жалюзи: это может привести к тяжелым травмам при последующем использовании зарядного устройства.

ЗАЩИТА ОКРУЖАЮЩЕЙ СРЕДЫ

Не выбрасывайте сырье. Сдавайте его в переработку. Для защиты окружающей среды сортируйте инструменты и упаковку.

Русский

СИМВОЛ

Внимание

Внутреннее использование.

Класс защиты II, двойная изоляция

Соответствие требованиям CE

Соответствие требованиям GOST-R

Перед использованием прибора внимательно ознакомьтесь с данной инструкцией.

Отработанная электротехническая продукция должна уничтожаться вместе с бытовыми отходами. Утилизируйте, если имеется специальное техническое оборудование. По вопросам утилизации проконсультируйтесь с местным органом власти или предприятием розничной торговли.

СВЕТОВЫЕ ИНДИКАТОРЫ

СВЕТОВЫЕ ИНДИКАТОРЫ ПОКАЗЫВАЮТ СТАТУС ЗАРЯДКИ АККУМУЛЯТОРА:

СВЕТОВОЙ ИНДИКАТОР	АККУМУЛЯТОР	КРАСНЫЙ ИНДИКАТОР	ЗЕЛЕНЫЙ ИНДИКАТОР	ДЕЙСТВИЕ
Под напряжением	Без аккумулятора	горит	не горит	Зарядное устройство готово к зарядке аккумулятора.
Тест	Слишком горячий аккумулятор	мигает	не горит	Когда аккумулятор достаточно остынет, зарядное устройство переходит в режим быстрой зарядки.
Тест	Аккумулятор слишком холодный	мигает	не горит	Когда аккумулятор достигнет комнатной температуры, зарядное устройство переходит в режим быстрой зарядки.
Тест	Аккумулятор полностью разряжен	мигает	не горит	Зарядное устройство производит предварительную подзарядку аккумулятора, затем переходит в режим быстрой зарядки.
Неполадка	Неисправен	мигает	мигает	Аккумулятор или зарядное устройство неисправны.
– Если индикаторы показывают неполадку, снимите аккумулятор с зарядного устройства и попробуйте снова его зарядить. Если и после этого индикаторы показывают неполадку, попробуйте использовать зарядное устройство с другим аккумулятором. – Если зарядное устройство заряжает другой аккумулятор, выбросьте неисправный аккумулятор (см. раздел Обслуживание). – Если индикаторы показывают неполадку и с другим аккумулятором, зарядное устройство неисправно.				
Во время зарядки	Быстрая зарядка	горит	мигает	–
Аккумулятор заряжен	–	не горит	горит	Быстрая зарядка закончена, зарядное устройство продолжает зарядку.

Polski

WYMAGANIA BHP

Urządzenie nie jest przeznaczone do obsługi przez osoby (w tym dzieci) o zmniejszonej sprawności fizycznej, umysłowej lub sensorycznej lub osoby bez odpowiedniej wiedzy i doświadczenia, chyba że pod nadzorem osoby odpowiedzialnej za ich bezpieczeństwo. Należy zapewnić odpowiedni nadzór nad dziećmi, aby nie dopuścić do zabaw z użyciem tego urządzenia.

Przed użyciem tego urządzenia, należy przeczytać i przestrzegać niniejszych zaleceń.

- Przed użyciem urzadzenia, należy sprawdzić czy przewód zasilający i wtyczka nie są uszkodzone.
- To urządzenie nie powinno być nigdy wilgotne ani używane w otoczeniu wilgotnym.
- Nie używajcie urządzenia, które zostało uderzone, czy uszkodzone w jakikolwiek sposób.
- Z powodu ciepła generowanego podczas ładowania, ładowarka nie powinna być używana na powierzchni palnej czy też w otoczeniu palnym.
- Nigdy nie zatykajcie szczelin wentylacyjnych.
- Nie demontujcie nigdy urządzenia we własym zakresie.
- Wyłączcie ładowarkę kiedy jej nie używacie lub kiedy ją czyścicie.
- Używajcie jedynie dopuszczonych przedłużaczy elektrycznych i w doskonałym stanie.
- Upewnijcie się czy podczas ładowania miejsce, w którym pracujecie jest wystarczająco przewietrzone.

Złe funkcjonowanie ładowarki podczas ładowania może być spowodowane zbyt wysoką temperaturą używania czy przechowywania. Należy unikać temperatur ponad 40°C. Ładowanie w zamknięj szafce w pobliżu źródła ciepła (grzejniki, bezpośrednie nasłonecznienie itd) może doprowadzić do zjawiska akumulacji ciepła grożącego uszkodzeniem urządzenia.

- Jeżeli nie używacie akumulatora przez dłuższy czas, wyjmijcie go z ładowarki i wyłączcie ładowarkę.
- Należy zabezpieczyć płytki stykowe akumulatora, aby uniknąć spowodowania zwarcia przez przedmioty metalowe. W ten sposób unikniecie ryzyka pożaru czy wybuchu.
- Ładujcie jedynie oryginalne akumulatory zalecane w tym podręczniku obsługi.
- Jeżeli przewód zasilający jest uszkodzony, należy go oddać do wymiany do Autoryzowanego Punktu Serwisowego, aby uniknąć ryzyka wypadku.

OSTRZEŻENIE
Nigdynie próbujcie ładować baterii, które się nie nadają do ładowania.

OSTRZEŻENIE
Celem uniknięcia szkód materialnych, sieciowe napięcie zasilające musi odpowiadać napięciu wskazanemu na urządzeniu.

OPIS

1. Podłączenie do akumulatora
2. Zielona lampka kontrolna
3. Czerwona lampka kontrolna
4. Otwory mocujące

PARAMETRY TECHNICZNE

Model	Napięcie	Pochłaniane zasilanie	Pojemność elektryczna akumulatora	Ilość komórek na akumulator
BPP-1413	14.4V ⎓	jedynie 220 V-240 V, 50 Hz CA	1.3 Ah	12
BPP-1415			1.5 Ah	12
BPP-1417			1.7 Ah	12
BPL-1414			1.4 Ah	4
BPP-1813	18 V ⎓	jedynie 220 V-240 V, 50 Hz CA	1.3 Ah	15
BPP-1815			1.5 Ah	15
BPP-1817			1.7 Ah	15
BPL-1820			2.4 Ah	10
BPL-1815			1.4 Ah	5

SPOSÓB UŻYCIA

ZASTOSOWANIA

Używajcie waszej ładowarki zgodnie z poniższym przeznaczeniem:

- Ładowanie dedykowanych akumulatorów Ryobi 14,4 V oraz 18 V.

PARAMETRY TECHNICZNE BATERII AKUMULATOROWYCH

Akumulatory Ryobi One+ 18 V Li-Ion wyposażone są w funkcje zabezpieczające ogniwa Li-Ion i pozwalające wydłużyć ich żywotność.

Jeżeli wasze narzędzie akumulatorowe zatrzyma się w trakcie używania go, zwolnijcie palec ze spustu i ponownie naciśnijcie na spód, by móc dalej pracować. Jeżeli narzędzie dalej nie działa, to bateria akumulatorowa jest rozładowana.

ŁADOWANIE AKUMULATORA

Do ładowarki zakładać wyłącznie akumulatory Ryobi One+ 18 V lub 14,4 V:

Akumlatory dostarczane są tylko lekko naładowane, w celu uniknięcia wszelkich problemów. Stąd należy je naładować aż zielona lampka kontrolna zaświeci się.

ŁADOWANIE AKUMULATORA

Jeżeli ładowarka nie ładuje jak trzeba akumulatora przy normalnych warunkach użytkowania, zanieście ładowarkę z akumulatorem do najbliższego Autoryzowanego Punktu Serwisowego w celu elektrycznej kontroli tych części.

- Ładujcie jedynie akumulatory zalecane do tej ładowarki.
- Upewnijcie się, że zasilanie odpowiada 220-240 V, 50 Hz, jedynie CA prąd zmienny (normalne napięcie domowe).
- Przed rozpoczęciem ładowania upewnijcie się, że występy mocujące blokady znajdujące się po bokach baterii akumulatorowej należycie wchodzą i że akumulator jest dobrze zamocowany.
- Podłączcie ładowarkę do gniazda zasilającego.
- Umieśćcie akumulator w ładowarce wyrównując linie wypukłe na akumulatorze ze żłobkami na ładowarce.
- Naciśnijcie na akumulator aby się upewnić, czy zaciski akumulatora są odpowiednio ustawione w stykach ładowarki.

Objaśnienie: pod koniec ładowania, zielona lampka kontrolna pozostaje dalej zaświecona do czasu aż akumulator nie zostanie wyjęty z ładowarki lub do czasu wyłączenia ładowarki.

- W trakcie ładowania, akumulator powinien być lekko ciepły w dotyku. To ciepło jest normalne i wcale nie świadczy o zakłóceniach funkcjonowania.
- **Nie wolno umieszczczać ładowarki i akumulatra w miejscu, w którym temperatura jest skrajnie niska lub wysoka. Funkcjonowanie ładowarki i akumulatora będzie optymalne w temperaturze pokojowej.**

  Objaśnienie: akumulator i ładowarka powinny być przechowywane w miejscu, gdzie temperatura zawiera się od 10°C do 38°C.
- Po całkowitym załadowaniu akumulatora, wyłączcie ładowarkę i wyjmijcie akumulator z ładowarki.
- W tym celu naciśnijcie na występy mocujące blokady znajdujące się po bokach baterii akumulatorowej i wyjmijcie akumulator z ładowarki.

ŁADOWANIE CIEPŁEGO AKUMULATORA

Przy ciągłym używaniu waszego narzędzia, akumulator zagrzewa się. Kiedy akumulator jest ciepły, należy pamiętać, że przed ponownym ładowaniem, trzeba odczekać około 30 minut aż się ochłodzi.

ONSERWACJA I NAPRAWY

Ryzyko zranienia
Jedynie wykwalifikowany technik może przeprowadzać konserwację, testy i naprawy tego urządzenia.

W razie potrzeby, skontaktujcie się z naszym działem klienta lub Autoryzowanym Punktem Serwisowym.

PRZECHOWYWANIE

Przechowujcie ładowarkę w miejscu suchym, gdzie temperatura zawiera się od 10 do 25°C. Unikajcie pozostawiania jej w miejscach zbyt zimnych, na przykład w samochodzie przez noc. Upewnijcie się, że przy przechowywaniu ładowarki nie ma ryzyka, by do szczelin wentylacyjnych wpadły cząsteczki czy wiórki metalowe, gdyż to mogłoby spowodować poważne zranienie przy następnym użyciu.

Polski

OCHRONA ŚRODOWISKA

Surowce należy oddawać do recyklingu zamiast wyrzucać je na śmieci. Z myślą o ochronie środowiska, narzędzie, akcesoria i opakowania powinny być sortowane.

SYMBOLE

Alarm bezpieczeństwa

Do użytku wewnątrz pomieszczeń.

Klasa II, podwójna izolacja

Zgodność CE

Zgodność GOST-R

Przed uruchomieniem urządzenia prosimy uważnie przeczytać instrukcję

Zużyte produkty elektryczne nie powinny być utylizowane z odpadami domowymi. Prosimy poddawać recyklingowi w odpowiednich miejscach. Informacje o właściwych metodach recyklingu można uzyskać u władz lokalnych lub sprzedawcy.

FUNKCJA LAMPEK KONTROLNYCH

LAMPKI KONTROLNE WSKAZUJĄ STAN NAŁADOWANIA AKUMULTORA:

LAMPKA KONTROLNA	AKUMULATOR	KONTROLKA CZERWONA	KONTROLKA ZIELONA	AKCJA
Pod napięciem	Bez akumulatora	zaświecona	zgaszona	Ładowarka gotowa do ładowania akumulatora.
Test	Akumulator zbyt ciepły	migocze	zgaszona	Kiedy akumulator dostatecznie wystygnie, ładowarka przechodzi na tryb szybkiego ładowania.
Test	Akumulator zbyt zimny	migocze	zgaszona	Kiedy akumulator wróci do temeratury pokojowej, ładowarka przechodzi na tryb szybkiego ładowania.
Test	Akumulator zbyt rozładowany	migocze	zgaszona	Ładowarka wstępnie ładuje akumulator aż do osiągnięcia normalnego napięcia, po czym przechodzi na tryb szybkiego ładowania.

Polski

FUNKCJA LAMPEK KONTROLNYCH

LAMPKA KONTROLNA		AKUMULATOR	KONTROLKA CZERWONA	KONTROLKA ZIELONA	AKCJA
	Problem	Zdefektowany	migocze	migocze	Akumulator lub ładowarka zdefektowana.
	- Jeżeli kontrolki wskazują na problem, spróbujcie ponownie rozpocząć ładowanie; wyjąć i włożyć akumulator do ładowarki. Jeżeli kontrolki nadal wskazują na problem, spróbujcie użyć ładowarki z innym akumulatorem - Jeżeli inny akumulator może być normalnie naładowany, pozbędźcie się zdefektowanej baterii (patrz rozdział Konserwacja). - Jeżeli kontrolki nadal wskazują na problem i to z innym akumulatorem, to bez wątpienia zdefektowana jest ładowarka.				
	W trakcie ładowania	tryb szybkiego ładowania	zaświecona	migocze	-
	Akumulator rozładowany	-	zgaszona	zaświecona	Tryb szybkiego ładowania skończył się, ładowarka dalej ładuje.

PARAMETRY TECHNICZNE

Model	Napięcie	Pochłaniane zasilanie	Pojemność elektryczna akumulatora	Ilość komórek na akumulator
RB18L13	18 V ⎓	jedynie 220 V-240 V, 50 Hz CA	1.3 Ah	5
RB18L15			1.5 Ah	5
RB18L26			2.6 Ah	10
RB18L40			4.0 Ah	10

Čeština

BEZPEČNOSTNÍ POKYNY

Produkt není určen pro používání osobami (včetně dětí) se sníženými tělesnými, smyslovými nebo duševními schopnostmi nebo s nedostatkem zkušeností a znalostí, pokud neprošly školením ohledně používání nabíječky od osoby zodpovědné za jejich bezpečnost. Děti je třeba kontrolovat, aby se zajistilo, že si nebudou hrát s výrobkem.

Než začnete přístroj používat, přečtěte si následující pokyny a dodržujte je.

- Před použitím zkontrolujte, zda není poškozen napájecí kabel nebo kabelová koncovka.
- Nabíječka nikdy nesmí být vlhká a nesmí se používat ve vlhku.
- Nepoužívejte nabíječku, která spadla na zem nebo která je jakkoliv poškozená.
- Vzhledem k tomu, že při nabíjení vzniká teplo, nabíječku nepokládejte při nabíjení na hořlavou plochu ani do blízkosti výbušných látek.
- Větrací otvory musí zůstat volné.
- Nabíječku nikdy sami nerozebírejte.
- Odpojte nabíječku z elektrické sítě, pokud ji nepoužíváte nebo při čištění.
- Používejte pouze schválené elektrické kabely v perfektním technickém stavu.
- Při nabíjení se ujistěte, že v místě, kde pracujete, je zajištěno dostatečné větrání. Funkční problémy při dobíjení akumulátoru mohou být zapříčiněny nadměrnými provozními nebo skladovacími teplotami. Vyvarujte se teplotám nad +40°C. Nabíjení prováděné v uzavřených skříních nebo v blízkosti zdrojů tepla (topení, na slunci) může vést ke kumulaci tepla, které může způsobit poškození přístroje.
- Pokud nebudete používat akumulátorovou baterii delší dobu, nenechávejte ji v nabíječce a nabíječku vždy odpojte ze zásuvky elektrické sítě.
- Je nutné chránit kontakty baterie, aby nedošlo k vytvoření krátkého spojení, které může být zapříčiněno kovovými předměty. Vyhnete se tak nebezpečí požáru.
- Nabíječku používejte pouze s uvedeným typem dobíjecích článků.
- Pokud je napájecí kabel poškozen, je nutné ho nechat bez prodlení vyměnit v autorizované opravně. Jinak se vystavujete nebezpečí úrazu elektrickým proudem.

UPOZORNĚNÍ
Nikdy se nepokoušejte dobíjet jednorázové nedobíjecí baterie.

UPOZORNĚNÍ
Abyste nezpůsobili materiální škody, ujistěte se, že napětí v elektrické síti odpovídá hodnotě napětí uvedené na nabíječce.

POPIS

1. Bateriový konektor
2. Zelená LED dioda
3. Červená LED dioda
4. Upevňovací otvory

TECHNICKÉ ÚDAJE

Model	Napětí	Příkon	Kapacita akumulátorové baterie	Počet buněk/článek
BPP-1413	14.4V ⎓	220-240 V, 50 Hz, střídavé napětí	1.3 Ah	12
BPP-1415			1.5 Ah	12
BPP-1417			1.7 Ah	12
BPL-1414			1.4 Ah	4
BPP-1813	18 V ⎓	220-240 V, 50 Hz, střídavé napětí	1.3 Ah	15
BPP-1815			1.5 Ah	15
BPP-1817			1.7 Ah	15
BPL-1820			2.4 Ah	10
BPL-1815			1.4 Ah	5
RB18L13			1.3 Ah	5
RB18L15			1.5 Ah	5
RB18L26			2.6 Ah	10
RB18L40			4.0 Ah	10

Čeština

POUŽITÍ

FUNKCE

Nabíječku lze používat k následujícím účelům:

- Nabíjení bateriových modulů kompatibilních s bateriemi Ryobi 14,4 V a 18 V.

TECHNICKÉ VLASTNOSTI AKUMULÁTORŮ

Lithium-iontové baterie Ryobi One+ 18 V a 14,4 V jsou vybaveny funkcemi, které lithium-iontové články chrání a prodlužují jejich životnost.

Pokud se nářadí zastaví při práci, pusťte na chvíli spouštěč a znovu ho stiskněte, pak pokračujte v práci. Pokud se nářadí neuvede do provozu, akumulátorovou baterii je nutné dobít.

NABÍJENÍ AKUMULÁTORU

Tuto nabíječku používejte pouze pro bateriové moduly Ryobi One+ 18 V a 14,4 V.

Akumulátorové baterie jsou dodávány jen slabě nabité, aby nedocházelo k případným problémům. Je tedy nutné je dobít do stavu, kdy se rozsvítí zelená LED dioda.

NABÍJENÍ AKUMULÁTORU

Pokud nabíječka nenabíjí akumulátor při normálních podmínkách používání, je nutné provést odbornou elektrickou kontrolu nabíječky i akumulátoru. Nabíječku i akumulátor nechte zkontrolovat v nejbližší autorizované opravně.

- S touto nabíječkou používejte pouze doporučený model akumulátorových baterií.
- Zkontrolujte, zda napětí v elektrické síti je **220-240 V, 50 Hz CA** střídavé napětí (vlastnosti běžné domácí elektrické sítě).
- Před nabíjením zkontrolujte, zda západky na obou stranách akumulátoru zapadly do drážek a zda je akumulátor správně zasunutý do nabíječky.
- Zapojte nabíječku do elektrické sítě.
- Vložte akumulátor do nabíječky, drážky akumulátoru musí zapadnout do zářezů v nabíječce.
- Akumulátor zamáčkněte rukou, abyste se přesvědčili, že je akumulátor správně nasazen a že je zasunut do kontaktů nabíječky.

Poznámka: Po ukončení nabíjení se rozsvítí zelená kontrolka nabíječky, která bude svítit tak dlouho, dokud zůstane akumulátor v nabíječce a nabíječka připojená do zásuvky elektrické sítě.

- Při nabíjení se akumulátor mírně zahřívá. Toto teplo je normálním jevem a není zapříčiněno žádnou dysfunkcí.
- **Nabíječku a akumulátor nedávejte do míst s příliš vysokými nebo naopak extrémně nízkými teplotami. Provoz nabíječky a akumulátoru je optimální při pokojové teplotě.**

  Poznámka: Akumulátor a nabíječku je nutné skladovat v místě, kde se teplota pohybuje v rozmezí od 10°C do 38°C.
- Jakmile je akumulátor zcela dobitý, odpojte nabíječku od zdroje napětí a vyndejte akumulátor z nabíječky.
- Stiskněte blokační západky, které se nacházejí z obou stran akumulátoru, tím se akumulátor uvolní a lze ho vyndat z nabíječky.

NABÍJENÍ TEPLÉHO AKUMULÁTORU

Při dlouhodobém používání nářadí dochází k zahřívání akumulátoru. Pokud je akumulátor příliš teplý, je nutné ho nechat vychladnout cca po dobu 30 minut, pak teprve je možné akumulátor dobíjet.

ÚDRŽBA A OPRAVY

Nebezpečí úrazu
Údržbu, zkoušení a opravu nabíječky smí provádět jen kvalifikovaný odborník.

V případě potřeby se obraťte na naše zákaznické centrum nebo na autorizovanou opravnu.

USKLADNĚNÍ

Nabíječku uložte na suché místo, kde se teplota pohybuje od 10 do 25 °C. Nevystavujte nabíječku příliš nízkým teplotám, například ji nenechávejte v zimě přes noc ve vozidle. Ujistěte se, že se do větracích otvorů v nabíječce nemohou dostat kovové piliny, když je nabíječka uložená: při příštím zapojení nabíječky do elektrické zásuvky byste se mohli vážně zranit.

Čeština

OCHRANA ŽIVOTNÍHO PROSTŘEDÍ

V rámci možností neodhazujte vysloužilý přístroj nebo jeho části do domovního odpadu a snažte se o jejich recyklaci. V souladu s předpisy na ochranu životního prostředí odkládejte vysloužilé nářadí, příslušenství i obalový materiál do tříděného odpadu.

SYMBOLY

Bezpečnostní výstraha

Jen pro vnitřní použití.

Třída II, dvojitě izolováno

Shoda CE

Shoda GOST-R

Před spuštěním přístroje si řádně přečtěte pokyny.

Odpad elektrických výrobků se nesmí likvidovat v domovním odpadu. Recyklujte prosím na sběrných místech. Ptejte se u místních úřadů nebo prodejce na postup při recyklaci.

VÝZNAM SVĚTELNÝCH KONTROLEK (LED) NA NABÍJEČCE

SVĚTELNÉ KONTROLKY INFORMUJÍ O STAVU NABITÍ AKUMULÁTORU:

SVĚTELNÁ KONTROLKA		AKUMULÁTOR	ČERVENÁ KONTROLKA	ZELENÁ KONTROLKA	VÝZNAM
	Pod napětím	Není vložen akumulátor	svítí	nesvítí	Nabíječka je připravena k nabíjení.
	Test	Akumulátor je příliš horký	bliká	nesvítí	Jakmile akumulátor zchladne, nabíječka přejde do režimu rychlodobíjení.
	Test	Akumulátor je příliš studený	bliká	nesvítí	Jakmile akumulátor dosáhne pokojové teploty, nabíječka přejde do režimu rychlodobíjení.
	Test	Akumulátor je příliš vybitý	bliká	nesvítí	Nabíječka nabije akumulátor pouze do normálního napětí a pak přejde na rychlodobíjení.
	Problém	Vadný	bliká	bliká	Akumulátor nebo nabíječka jsou vadné.
	- Pokud světelná kontrolka upozorňuje na problém, zkuste nabíjení znovu, vysuňte a znovu zasuňte akumulátor do nabíječky. Pokud se stav nezmění a kontrolní LED diody trvale indikují problém, zkuste nabíječku použít s jiným akumulátorem. - Pokud jde jiný akumulátor dobít normálně, byl vadný akumulátor, nikoliv nabíječka (přečtěte si informace v části Údržba). - Pokud nabíječka signalizuje problém i s jiným akumulátorem, je jistě vadná nabíječka.				
	Probíhá nabíjení	Rychlodobíjení	svítí	bliká	-
	Dobitý akumulátor	-	nesvítí	svítí	Režim rychlodobíjení je ukončen, nabíječka přejde do udržovacího režimu

Magyar

BIZTONSÁGI ELŐÍRÁSOK

A terméket nem használhatják csökkent fizikai, érzékelési vagy értelmi képességű személyek (a gyerekeket is beleértve), vagy akiknek nincs meg a tapasztalatuk és tudásuk ehhez; kivéve, ha a biztonságukért felelős személy a használatra megtanítja, vagy a használat közben felügyeli őket. A gyerekekre oda kell figyelni, nehogy játsszanak a termékkel.

Kérjük, a készülék használatbavétele előtt olvassa el és tartsa be a jelen utasításokat.

- A készülék használata előtt ellenőrizze, hogy az elektromos tápvezeték és a dugasz nem sérültek-e.
- A készüléket soha engedje, hogy nedves legyen, és ne használja azt nedves, párás környezetben.
- Ne használja ezt a készüléket, ha az megütődött vagy bármilyen más módon megsérült.
- A töltés során hő szabadul fel, ezért nem szabad a töltőt gyúlékony felületen ill. tűzveszélyes környezetben használni.
- Soha ne fedje le a szellőzőnyílásokat.
- Soha ne szerelje szét, ne bontsa meg a készüléket saját kezűleg.
- Húzza ki az aljzatból a vezetéket (szüntesse meg az elektromos csatlakoztatást), ha nem használja, vagy tisztítja a töltőt.
- Kizárólag szabványos, kifogástalan állapotban lévő elektromos hosszabbítót használjon.
- Bizonyosodjon meg arról, hogy a töltés alatt elegendő az adott helyiség szellőzése. A szélsőséges használati és tárolási hőmérséklet a töltő rossz működését válthatja ki a töltés során. Kerülni kell a + 40°C-nál magasabb hőmérsékletet. A zárt szekrényben-, hőforrások (radiátor, közvetlen napsugárzás) stb. közelében történő töltés által a hő felgyülemlik, ami károsíthatja a készüléket.
- Ha hosszabb időtartamon keresztül nem használja az akkumulátort, vegye ki a töltőből és húzza ki ez utóbbit a dugaszoló aljzatból.
- Az akkumulátor sarkait védeni kell, hogy fémtárgyak ne zárhassák azokat rövidre. Ezáltal elkerülheti a tűz- és robbanásveszélyt.
- Kizárólag a jelen kézikönyvben előírt, eredeti akkumulátorok töltését végezze a készülékkel.
- Ha a hálózati tápvezeték megrongálódott, a balesetveszély elkerülése érdekében cseréltesse ki egy hivatalos (szerződött) Szerviz Központban.

FIGYELMEZTETÉS
Soha ne próbáljon töltővel nem újratölthető elemeket / akkumulátorokat tölteni.

FIGYELMEZTETÉS
Az anyagi károk elkerülése érdekében ügyeljen arra, hogy a használt hálózati tápfeszültség paraméterei egyezzenek a készülék típustábláján jelzett értékekkel.

A KÉSZÜLÉK RÉSZEI

1. Akkumulátor-csatlakozó
2. Zöld világító kijelző
3. Piros világító kijelző
4. Rögzítő nyílások

MŰSZAKI ADATOK

Típus	Feszültség	Bemeneti feszültség	Akkumulátor kapacitás	Akkumulátor cellaszám
BPP-1413	14.4V ⎓	220 V - 240 V, 50 Hz, AC (váltóáram) kizárólag	1.3 Ah	12
BPP-1415			1.5 Ah	12
BPP-1417			1.7 Ah	12
BPL-1414			1.4 Ah	4
BPP-1813	18 V ⎓	220 V - 240 V, 50 Hz, AC (váltóáram) kizárólag	1.3 Ah	15
BPP-1815			1.5 Ah	15
BPP-1817			1.7 Ah	15
BPL-1820			2.4 Ah	10
BPL-1815			1.4 Ah	5

HASZNÁLAT

ALKALMAZÁSOK

A következő alkalmazásokra használhatja a töltőt:

- Kompatibilis 14,4 Voltos és 18 Voltos Ryobi akkumulátorok töltése.

AZ AKKUMULÁTOROK JELLEMZŐI

A Ryobi One+ 18 V és 14,4 V lítium-ion akkumulátorok olyan funkciókkal vannak ellátva, amelyek megóvják a lítium-ion cellákat és maximalizálják az akkumulátor élettartamát.

Amennyiben a vezeték nélküli (akkumulátoros) szerszám használat közben leáll, akkor engedje fel a ravaszt, majd nyomja meg újra. Ha a szerszám még így sem működik, akkor újra kell tölteni az akkumulátort.

AZ AKKUMULÁTOR TÖLTÉSE

A töltővel kizárólag Ryobi One+ 18 V és 14,4 V akkumulátorokat töltsön:

Az akkumulátorokat kis mértékben töltve szállítjuk az esetleges problémák elkerülése érdekében. Ebből kifolyólag tölteni kell őket, mégpedig addig, amíg a töltő zöld világító kijelzője el nem kezd világítani.

AZ AKKUMULÁTOR TÖLTÉSE

Ha a töltő normál használati viszonyok mellett nem megfelelően tölti az akkumulátort, vigye el a töltőt és az akkumulátort a legközelebbi hivatalos Szerviz Központba, ahol le fogják ellenőrizni az alkatelemeket elektromos szempontból.

- Kizárólag a jelen töltőhöz előírt akkumulátorok töltését végezze a készülékkel.
- Bizonyosodjon meg arról, hogy az elektromos hálózat feszültségértéke kizárólag **220 V - 240 V, 50 Hz (AC)** (normál, lakossági váltóáram) legyen.
- A töltés megkezdése előtt bizonyosodjon meg arról, hogy az akkumulátor két oldalán elhelyezkedő reteszelő nyelvek jól bepattantak, és hogy az akkumulátor megfelelőképp rögzül.
- Csatlakoztassa a töltőt egy hálózati dugaszoló aljzathoz.
- Az akkumulátort helyezze be a töltőbe úgy, hogy hozza egybe az akkumulátor domború bordáit a töltő vájataival.
- Nyomja meg az akkumulátort, hogy megbizonyosodjon, az akkumulátor sarkai jól illeszkednek a töltő érintkezőibe.

  Megjegyzés: A töltés végén a töltő zöld kijelzője addig világít, amíg az akkumulátort el nem távolították a helyéről a töltőből, ill. amíg a töltőt ki nem húzták.
- A töltés során az akkumulátor az érintkezőjénél kissé felmelegszik. Ez normális jelenség és nem jelent hibás működést.
- **Ne tegye a töltőt és az akkumulátort olyan helyre, ahol a hőmérséklet túl alacsony vagy magas. A töltő és az akkumulátor optimális működése szobahőmérsékleten érhető el.**

  Megjegyzés: Az akkumulátort és a töltőt olyan helyen kell tárolni, ahol a hőmérséklet 10°C és 38°C között van.
- Amikor az akkumulátor teljesen feltöltődött, húzza ki a töltőt és vegye ki az akkumulátort belőle.
- Ehhez nyomja meg az akkumulátor két oldalán elhelyezkedő reteszelő nyelveket, majd vegye ki az akkumulátort a töltőből.

A MELEG AKKUMULÁTOR TÖLTÉSE

Ha egy szerszámot folyamatosan használ, akkor az akkumulátor felmelegszik. Ha az akkumulátor meleg, hagyni kell hogy lehűljön újratöltés előtt, ez körülbelül 30 percig fog tartani.

KARBANTARTÁS ÉS JAVÍTÁS

Sérülésveszély

Kizárólag szakképzett szerelő végezheti el ennek a készüléknek a karbantartását, tesztelését és javítását.

Szükség esetén forduljon ügyfélszolgálatunkhoz vagy egy hivatalos Szerviz Központhoz.

TÁROLÁS

A töltő tárolását egy olyan, száraz helyen végezze, ahol a hőmérséklet 10 és 25 °C között van. Ne hagyja olyan túl hideg helyeken, mint például éjszaka egy járműben. Bizonyosodjon meg arról, hogy nem hullhat fémpor és fémforgács a szellőzőnyílásba, amikor a töltőt elrakja: ez súlyos sérüléseket okozhat a következő használat során.

Magyar

KÖRNYEZETVÉDELEM

Segítse elő az alapanyagok újrahasznosítását azzal, hogy nem helyezi el őket a háztartási szemétben. Környezetvédelmi megfontolásból a kiszolgált szerszámot, tartozékokat és csomagolóanyagokat szelektív módon kell elhelyezni.

SZIMBÓLUMOK

Biztonsági figyelmeztetés

Beltéri használat.

II. osztály, kettős szigetelés

CE megfelelőség

GOST-R megfelelőség

A gép bekapcsolása előtt figyelmesen olvassa el az útmutatót.

A kiselejtezett elektromos termékeket nem szabad a háztartási hulladékkal együtt kidobni. Ezeket újra kell hasznosítani, ha van rá lehetőség. Az újrahasznosítással kapcsolatban érdeklődjön a helyi önkormányzatnál vagy a termék forgalmazójánál.

A VILÁGÍTÓ KIJELZŐK FUNKCIÓJA

A VILÁGÍTÓ KIJELZOK MUTATJÁK AZ AKKUMULÁTOR FELTÖLTÖTTSÉGI ÁLLAPOTÁT:

VILÁGÍTÓ KIJELZŐ		AKKUMULÁTOR	PIROS KIJELZŐ	ZÖLD KIJELZŐ	MAGYARÁZAT
	Feszültség alatt	Akkumulátor nélkül	világít	nem ég	Töltő üzemre kész állapotban.
	Teszt	Akkumulátor túl meleg	villog	nem ég	Amikor az akkumulátor elegendő mértékben lehűlt, a töltő gyorstöltés üzemmódra vált.
	Teszt	Akkumulátor túl hideg	villog	nem ég	Amikor az akkumulátor visszaáll a környezeti hőmérsékletre, a töltő gyorstöltés üzemmódra vált.
	Teszt	Akkumulátor teljesen lemerült	villog	nem ég	A töltő előtölti az akkumulátort a normál feszültség eléréséig, majd gyorstöltés üzemmódra vált.

Magyar

A VILÁGÍTÓ KIJELZŐK FUNKCIÓJA

VILÁGÍTÓ KIJELZŐ	AKKUMULÁTOR	PIROS KIJELZŐ	ZÖLD KIJELZŐ	MAGYARÁZAT
Probléma	Meghibásodás	villog	villog	Az akkumulátor vagy a töltő meghibásodott.
- Ha a kijelzők valamilyen problémát mutatnak, próbálja meg újrakezdeni a töltést oly módon, hogy kiveszi, majd visszahelyezi az akkumulátort a töltőbe. Ha a világító kijelzők ezután még mindig problémát jeleznek, akkor próbálja meg a töltőt egy másik akkumulátorral használni. - Ha egy másik akkumulátort normál módon lehet tölteni, akkor távolítsa el a meghibásodott akkumulátort (lásd a Karbantartás c. részt). - Ha a világító kijelzők a másik akkumulátorral is problémát jeleznek, akkor minden valószínűség szerint a töltő a hibás.				
Töltés alatt	Gyorstöltés	világít	villog	-
Akkumulátor feltöltve	-	nem ég	világít	A gyorstöltés üzemmódnak vége, a töltő tovább tölt.

MŰSZAKI ADATOK

Típus	Feszültség	Bemeneti feszültség	Akkumulátor kapacitás	Akkumulátor cellaszám
RB18L13	18 V ⎓	220 V - 240 V, 50 Hz, AC (váltóáram) kizárólag	1.3 Ah	5
RB18L15			1.5 Ah	5
RB18L26			2.6 Ah	10
RB18L40			4.0 Ah	10

Română

MĂSURI DE SIGURANTĂ

Acest produs nu este destinat utilizării de către persoane (inclusiv copii) cu capacităţi reduse fizice, senzoriale sau mentale, sau fără experienţă şi cunoştinţe, cu excepţia cazului în care sunt supravegheaţi sau instruiţi în privinţa folosirii produsului de către o persoană responsabilă pentru siguranţa lor. Copii trebuie supravegheaţi, pentru a vă asigura că aceştia nu se joacă cu produsul.

Cititi şi respectati instructiunile următoare înainte de a utiliza acest aparat.

- Înainte de a utiliza aparatul, verificati ca priza de alimentare şi cablul să fie în stare bună de functionare.
- Aparatul nu trebuie să fie, niciodată, umed sau utilizat într-un mediu umed.
- Nu utilizati acest aparat dacă acesta a suferit un şoc sau dacă a fost deteriorat în vreun fel.
- Din cauza căldurii generate în timpul încărcării, încărcătorul nu trebuie utilizat pe o suprafată combustibilă sau într-un mediu inflamabil.
- Nu acoperiti, niciodată, orificiile de aerisire.
- Nu demontati, niciodată, aparatul.
- Deconectati încărcătorul, dacă nu este utilizat sau în timp ce îl curătati.
- Utilizati numai prelungitoare electrice omologate şi în stare perfectă.
- Asigurati-vă în timpul încărcării că aerisirea locului în care lucrati este suficientă. O functionare incorectă a încărcătorului în timpul încărcării poate fi cauzată de temperaturi de utilizare şi de stocare excesive. Trebuie evitate temperaturile mai mari de +40°C. Alimentările efectuate în dulapuri închise, situate în apropierea unor surse de căldură (radiatoare, soare, etc.) provoacă acumulări de căldură care pot deteriora aparatul.
- Dacă nu utilizati bateria o perioadă lungă de timp, trebuie să o scoateti din încărcător, iar acesta trebuie scos din priză.
- Bornele bateriei trebuie protejate, pentru a evita scurtcircuitele care pot fi provocate de obiecte metalice. Evitati astfel riscurile de incendiu sau explozie.
- Nu încărcati decât bateriile originale recomandate în acest manual.
- În cazul în care cablul de alimentare este deteriorat, înlocuiti-l la un Centru de Service Autorizat, pentru a evita pericolele de accidente.

AVERTISMENT
Nu încercati niciodată să încărcati baterii care nu pot fi reîncărcate.

AVERTISMENT
Pentru a evita riscurile de daune materiale, asigurati-vă că tensiunea de alimentare a retelei corespunde tensiunii indicate pe aparat.

DESCRIERE

1. Conexiune la baterie
2. Indicator luminos verde
3. Indicator luminos roşu
4. Găuri de fixare

CARACTERISTICI TEHNICE

Model	Tensiune	Tensiune absorbită	Capacitatea bateriei	Nr. de celule la o baterie
BPP-1413	14.4V ⎓	numai 220 V-240 V, 50 Hz CA	1.3 Ah	12
BPP-1415			1.5 Ah	12
BPP-1417			1.7 Ah	12
BPL-1414			1.4 Ah	4
BPP-1813	18 V ⎓	numai 220 V-240 V, 50 Hz CA	1.3 Ah	15
BPP-1815			1.5 Ah	15
BPP-1817			1.7 Ah	15
BPL-1820			2.4 Ah	10
BPL-1815			1.4 Ah	5
RB18L13			1.3 Ah	5
RB18L15			1.5 Ah	5
RB18L26			2.6 Ah	10
RB18L40			4.0 Ah	10

Română

UTILIZARE

APLICATII

Utilizati aparatul dumneavoastră pentru aplicatiile următoare:

- Încărcarea acumulatorilor compatibili Ryobi de 14,4 Volt şi de 18 Volti.

CARACTERISTICILE BATERIILOR

Acumulatorii litiu-ion Ryobi One+ de 18 V şi de 14,4 V sunt proiectati cu caracteristici care protejează elementii de litiu-ion şi maximizează durata de viată a acumulatorului.

Dacă aparatul dumneavoastră fără fir se opreşte în timpul utilizării, eliberati trăgaciul apoi apăsati-l din nou pentru a relua lucrul. Dacă aparatul nu functionează nici în acest caz, bateria trebuie reîncărcată.

ÎNCĂRCAREA BATERIEI

Pentru acest încărcător, utilizati doar acumulatorii Ryobi One+ de 18 V şi de 14,4 V:

Bateriile sunt livrate încărcate slab, pentru a evita eventualele probleme. Este aşadar necesară reîncărcarea acestora până când indicatorul luminos al încărcătorului se aprinde.

ÎNCĂRCAREA UNEI BATERII

Dacă încărcătorul nu încarcă bateria corect în conditii de utilizare normale, predati încărcătorul şi bateria la cel mai apropiat Centru de Service Autorizat pentru un control electric al acestor elemente.

- Nu încărcati decât bateriile prevăzute pentru acest încărcător.
- Asigurati-vă că alimentarea este de exclusiv **220-240 Volti, 50 Hz, CA** (tensiune casnică normală).
- Asigurati-vă că limbile de blocare situate pe părtile laterale ale bateriei sunt prinse corect şi că bateria este fixată bine înainte de a începe încărcarea.
- Conectati încărcătorul la o priză.
- Introduceti bateria în încărcător aliniind nervurile bateriei cu canalele de pe încărcător.
- Apăsati uşor pe baterie, pentru a vă asigura că bornele bateriei sunt inserate corect în contactele încărcătorului.

  Observatie: la finalul încărcării, indicatorul luminos verde al încărcătorului rămâne aprins cât timp bateria nu este scoasă din încărcător sau cât timp încărcătorul nu este scos din priză.
- În timpul încărcării, bateria se încălzeşte uşor. Această încălzire este normală şi nu indică o defectiune.
- **Nu aşezati încărcătorul şi bateria într-un loc în care temperaturile sunt foarte scăzute sau foarte ridicate. Functionarea încărcătorului şi a bateriei este optimă la temperatură ambiantă.**

  Observatie: bateria şi încărcătorul trebuie depozitate într-un loc unde temperatura este cuprinsă între 10°C şi 38°C.
- După ce bateria este complet încărcată, scoateti încărcătorul din priză şi scoateti bateria din încărcător.
- Pentru aceasta, apăsati limbile de blocare situate pe părtile laterale ale bateriei şi scoateti bateria din încărcător.

ÎNCĂRCAREA UNEI BATERII CALDE

Când utilizati un aparat mult timp, bateria se încălzeşte. Dacă bateria este caldă, trebuie să o lăsati să se răcească în jur de 30 de minute înainte de a o pune la încărcat.

ÎNTRETINEREA ŞI REPARAREA

Risc de răniri

Doar un tehnician calificat este autorizat să realizeze întretinerea, verificările şi reparatiile acestui aparat.

În caz de nevoie, adresati-vă serviciului nostru clienti sau unui Centru de Service Autorizat.

DEPOZITARE

Depozitati încărcătorul dumneavoastră într-un loc uscat în care temperatura se situează între 10 şi 25°C. Evitati să-l lăsati în locuri prea reci, de exemplu într-un vehicul pe timpul noptii. Asigurati-vă că nu există riscul ca particule sau aşchii metalice să cadă în orificiile de aerisire în timp ce încărcătorul este depozitat: acest lucru ar putea duce la răniri grave în timpul utilizării următoare.

PROTECTIA MEDIULUI ÎNCONJURĂTOR

Reciclati materiile prime în loc să le aruncati la gunoi, împreună cu deşeurile menajere. Pentru a proteja mediul înconjurător, aparatul, accesoriile acestuia şi ambalajele trebuie triate.

Română

SIMBOLURI

Avertizare de siguranţă

Pentru uz interior

Clasa II, dublu izolat

Conform CE

Conform GOST-R

Vă rugăm citiţi instrucţiunile cu atenţie înainte de pornirea aparatului.

Deşeurile produselor electrice nu trebuiesc înlăturate împreună cu deşeurile casnice. Vă rugăm reciclaţi acolo unde există facilităţi. Verificaţi la autoritatea dvs locală sau la vânzător pentru sfaturi privind reciclarea.

FUNCTIA INDICATORILOR LUMINOŞI

INDICATORII LUMINOŞI INDICĂ NIVELUL DE ÎNCĂRCARE AL BATERIEI:

INDICATOR LUMINOS		BATERIE	INDICATOR LUMINOS ROŞU	INDICATOR LUMINOS VERDE	ACTIUNE
	Sub tensiune	Fără baterie	aprins	stins	Încărcător gata să reîncarce o baterie.
	Test	Baterie prea caldă	pâlpâind	stins	Când bateria s-a răcit suficient, încărcătorul trece în modul de încărcare rapidă.
	Test	Baterie prea rece	pâlpâind	stins	Când bateria revine la temperatura ambiantă, încărcătorul trece în modul de încărcare rapidă.
	Test	Baterie prea descărcată	pâlpâind	stins	Încărcătorul efectuează o încărcare prealabilă a bateriei până când este atinsă o tensiune normală, apoi trece în modul de încărcare rapidă.
	Problemă	Defect	pâlpâind	pâlpâind	Bateria sau încărcătorul sunt defectuoase.
	- Dacă indicatorii luminoşi indică o problemă, încercati să reîncepeti încărcarea prin scoaterea bateriei din încărcător şi reintroducând-o apoi din nou. Dacă indicatorii luminoşi indică în continuare o problemă, încercati să utilizati încărcătorul dumneavoastră cu o altă baterie. - Dacă o altă baterie poate fi reîncărcat normal, eliminati bateria defectă (consultati sectiunea referitoare la întretinere). - Dacă indicatorii luminoşi continuă să indice o problemă cu o altă baterie, problema este cu sigurantă cu încărcătorul.				
	În curs de încărcare	Încărcare rapidă	aprins	pâlpâind	-
	Baterie reîncărcată	-	stins	aprins	Modul de încărcare rapidă este terminat, încărcătorul continuă să încarce.

Latviski

DROŠĪBAS INSTRUKCIJAS

Šo ražojumu nav paredzēts lietot personām (tostarp bērniem) ar samazinātām fiziskām, maņas vai psihiskām spējām, vai pieredzes un zināšanu trūkumu, ja vien tie netiek uzraudzīti vai nesaņem instrukcijas par ražojuma lietošanu no cilvēka, kurš ir atbildīgs par to drošību. Bērni ir jāpieskata, lai nodrošinātu, ka viņi nerotaļājas ar ražojumu.

Lūdzu, pirms ierīces lietošanas izlasiet un ievērojiet šīs instrukcijas.

- Pirms lietot ierīci, pārbaudiet, vai barošanas vads un kontaktspraudnis nav bojāti.
- Ierīce nedrīkst būt mitra, un to nedrīkst lietot mitrā vidē.
- Neizmantojiet ierīci, ja tā ir cietusi smagus triecienus, kratīšanu vai kādus citus bojājumus.
- Uzlādes procesā radītā siltuma dēl akumulatoru lādētāju nedrīkst lietot uz uzliesmojošas virsmas/ uzliesmojošā vidē.
- Neapsedziet ventilācijas atveres.
- Lietotājam aizliegts izjaukt ierīci.
- Kamēr akumulatora lādētājs netiek lietots vai kamēr tas tiek tīrīts, izvelciet tā kontaktspraudni no kontaktligzdas.
- Drīkst izmantot tikai šādam pielietojumam apstiprinātu pagarinātāju, turklāt tam jābūt labā tehniskā stāvoklī.
- Lietošanas laikā nodrošiniet pietiekamu ventilāciju.

Ja ierīce tiek glabāta vai lietota vidē, kuras temperatūra pārsniedz +40°C; tas var izraisīt darbības traucējumus; no šādas situācijas ir jāizvairās. Akumulatoru lādēšana slēgtos skapjos, siltuma avotu (radiatoru, tiešā saulesgaismā) tuvumā utt. izraisa siltuma akumulēšanos un var bojāt ierīci.

- Ja akumulators ilgstoši netiks lietots, atvienojiet akumulatoru no lādētāja un atvienojiet lādētāja kontaktspraudni no elektrotīkla.
- Sargājiet akumulatora kontaktus, lai nepielautu īsslēgumu, ko var radīt metāla priekšmeti, kas var izraisīt aizdegšanos vai eksploziju!
- Lādējiet tikai oriģinālos šim lādētājam paredzētos akumulatorus.
- Ja barošanas vads ir bojāts, to jānomaina pilnvarotā servisa centrā, lai nepielautu bīstamību.

⚠ **BRĪDINĀJUMS**
Nelādējiet primāros galvaniskos elementus (tie nav lādējami).

⚠ **Bojājumi īpašumam/materiāliem**
Elektrotīkla spriegumam jāatbilst ierīces sprieguma specifikācijām.

APRAKSTS

1. Akumulatora savienojuma ligzda
2. Zaļā GAISMAS DIODE
3. Sarkanā GAISMAS DIODE
4. Atvere stiprināšanai pie sienas

SPECIFIKĀCIJAS

Akumulators	Spriegums	Lādētāja ievads	Akumulatora kapacitāte	Akumulatora elementu skaits
BPP-1413	14.4V ⎓	220-240 V, 50 Hz, tikai maiņstr.	1.3 Ah	12
BPP-1415			1.5 Ah	12
BPP-1417			1.7 Ah	12
BPL-1414			1.4 Ah	4
BPP-1813	18 V ⎓	220-240 V, 50 Hz, tikai maiņstr.	1.3 Ah	15
BPP-1815			1.5 Ah	15
BPP-1817			1.7 Ah	15
BPL-1820			2.4 Ah	10
BPL-1815			1.4 Ah	5
RB18L13			1.3 Ah	5
RB18L15			1.5 Ah	5
RB18L26			2.6 Ah	10
RB18L40			4.0 Ah	10

Latviski

EKSPLUATĀCIJA

PIELIETOJUMS

Jūs varat izmantot šo produktu šādiem mērkiem:

- Saderīgu Ryobi 14,4 V un 18 V akumulatoru lādēšanai.

AKUMULATORA AIZSARGIETAISES

Ryobi One+ 18 V un 14,4 V litija jonu akumulatoriem ir ietaises, kas aizsargā litija jonu elementus un maksimāli palielina akumulatoru kalpošanas mūžu.

Ja instruments pārstāj darboties lietošanas laikā, atlaidiet slēdža mēlīti, lai pārtrauktu un atsāktu darbību. Ja instruments vēl arvien nedarbojas, jāuzlādē akumulators.

AKUMULATORA LĀDĒŠANA

Ar šo lādētāju drīkst izmantot tikai Ryobi One+ 18 V un 14,4 V akumulatorus:

Akumulatori šim instrumentam tiek piegādāti ar nelielu uzlādes līmeni, lai izvairītos no iespējamām problēmām. Tādēļ lādējiet tos, līdz iedegas zaļā diode lādētāja priekšpusē.

AKUMULATORA LĀDĒŠANA

Ja lādētājs normālos apstākļos neuzlādē akumulatoru, atgrieziet gan akumulatoru, gan lādētāju tuvākajā autorizētajā servisa centrā, lai veiktu pārbaudi.

- Lādējiet akumulatoru tikai ar tam paredzēto lādētāju.
- Elektrības avotam jāatbilst standarta spriegumam – **220-240 V, 50 Hz, mainstr.**
- Pārliecinieties, ka fiksācijas mēlītes abās akumulatora pusēs ir pareizi nofiksētas lādētājā, un akumulators pirms lietošanas ir droši nostiprināts.
- Pievienojiet lādētāju barošanas avotam.
- Pievienojiet akumulatoru lādētājam, savietojot akumulatora izcilni ar lādētāja gropi.
- Uzspiediet uz akumulatora, lai akumulatora kontakti pareizi savienotos ar lādētāja kontaktiem.

PIEZĪME: Pēc tam, kad lādēšana ir pabeigta, turpinās degt zaļā diode, līdz akumulators tiks atvienots no lādētāja vai lādētājs tiks atvienots no barošanas avota.

- Akumulators uzlādes laikā mazliet sakarsīs. Tas ir normāli un nenorāda uz kādām problēmām.
- **Nenovietojiet lādētāju un akumulatoru ekstrēmi karstās vai aukstās vietās. Tie vislabāk darbosies parastā istabas temperatūrā.**

PIEZĪME: Lādētājs un akumulators jānovieto vietā, kur temperatūra ir no 10°C līdz 38°C.

- Kad akumulators tiek pilnībā uzlādēts, atvienojiet lādētāju no barošanas un akumulatoru no lādētāja.
- Lai atvienotu akumulatoru no lādētāja, nospiediet mēlītes abās akumulatora pusēs.

KARSTA AKUMULATORA LĀDĒŠANA

Ja instruments tiek lietots pastāvīgi, akumulators sakarsīs. Pirms uzlādes šādam akumulatoram jālauj atdzist aptuveni 30 minūtes.

APKOPE UN REMONTS

Traumu risks

Apkopi, pārbaudes un remontu drīkst veikt tikai pilnvarotā servisa centrā.

Mēs iesakām vērsties mūsu servisa nodaļās vai pilnvarotos servisa centros.

GLABĀŠANA

Glabājiet savu lādētāju vēsā un sausā vietā pie 10 līdz 25°C temperatūras. Nav ieteicams atstāt to pa nakti aukstumā. Nodrošiniet, lai ventilācijas atverēs glabāšanas laikā nevarētu iekļūt metāla skaidas, jo tās var izraisīt nopietnas traumas, kad ierīce tiks atkal lietota.

DABAS AIZSARDZĪBA

Nododiet izejmateriālus otrreizējai pārstrādei, nevis izmetiet kā atkritumus. Mašīna, piederumi un iepakojums jāšķiro, lai varētu veikt videi draudzīgu utilizāciju.

Latviski

APZĪMĒJUMI

Drošības brīdinājums

Lietošanai telpās.

II klase, dubulta izolācija

CE atbilstība

GOST-R atbilstība

Pirms iedarbināt mašīnu, lūdzu rūpīgi izlasiet instrukcijas.

Izlietotie elektroprodukti nedrīkst tikt izmesti kopā ar mājsaimniecības atkritumiem. Lūdzu, nododiet tos attiecīgajās atk ār totas izmantošanas vietās. Sazinieties ar savu vietējo varas pārstāvi vai izplatītāju, lai noskaidrotu, kur iespējama atkārtota pārstrāde.

EKSPLUATĀCIJAT

LĀDĒTĀJA GAISMAS DIODE DEG, NORĀDOT LĀDĒTĀJA UN AKUMULATORA STATUSU:

INDIKATORS		AKUMULATORS	SARKANĀ GAISMAS DIODE	ZALĀGAISMAS DIODE	DARBĪBA
	Barošana	Bez akumulatora	IESL	IZSL	Gatavs lādēt akumulatoru.
	Novērtēt	Hot battery pack	Mirgo	IZSL	Kad akumulators ir atdzisis, lādētājs pārslēdzas ātrās lādēšanas režīmā.
	Novērtēt	Sakarsis akumulators	Mirgo	IZSL	Kad akumulators ir uzsilis, lādētājs pārslēdzas ātrās lādēšanas režīmā.
	Novērtēt	Pilnībā izlādējies	Mirgo	IZSL	Lādētājs veic akumulatora sagatavošanas uzlādi, līdz tiek sasniegts normāls spriegums, pēc tam pārslēdzas ātrās uzlādes režīmā.
	Defektīvs	Defektīvs	Mirgo	Mirgo	Akumulators vai lādētājs ir bojāts.
	• Ja tiek dots defekta signāls, mēginiet atkātot lādēšanu, atvienojot un atkārtoti pievienojot akumulatoru. • Ja diožu signāls atkārtojas otru reizi, mēginiet lādēt citu akumulatoru. • Ja cits akumulators lādējas normāli, utilizējiet defektīvo akumulatoru (skatiet sadaļu Apkope). • Ja arī cits akumulators dod signālu "Defektīvs", pats lādētājs var būt defektīvs.				
	Lādē	Ātrā uzlāde	IESL	Mirgo	-
	Pilns	-	IZSL.	IESL.	Ātrā uzlāde ir pabeigta; lādētājs paliek uzlādes režīmā.

Lietuviškai

SAUGUMO INSTRUKCIJOS

Šis prietaisas nepritaikytas asmenims (įskaitant vaikus), kurių fizinis arba protinis pajėgumas yra ribotas, arba nemokantiems naudotis prietaisu asmenims, išskyrus tuos atvejus, kai naudojimąsi prietaisu prižiūri arba naudotis prietaisu apmoko atsakingi už saugumą asmenys. Pasirūpinkite, kad vaikai nežaistų su šiuo prietaisu.

Prašome perskaityti ir laikytis šių instrukcijų, prieš naudojant šį prietaisą.

- Prieš naudodami prietaisą, įsitikinkite jog nebūtų pažeisti maitinimo tinklo laidas ir maitinimo tinklo kištukas.
- Prietaisas turi būti nesudrėkęs; taip pat neturėtų būti naudojamas drėgnoje aplinkoje.
- Prietaiso nenaudokite, jei jis yra paveiktas stipraus šoko ar buvo kresteltas, ar kaip nors kitaip pažeistas.
- Dėl karščio, išsiskiriančio įkrovimo metu, akumuliatoriaus įkrovėjo nenaudokite ant degių paviršių ar degioje aplinkoje.
- Neuždenkite ventiliacijos plyšių.
- Niekada neardykite prietaiso patys.
- Prietaiso nenaudojant ar jį valant, ištraukite akumuliatoriaus įkrovėjo kištuką iš tinklo.
- Naudokite tik techniškai puikiame stovyje esantį pailginimo laidą.
- Naudojantis prietaisu, pasirūpinkite pakankama ventiliacija. Veikimo sutrikimas įkrovos metu, gali būti dėl prietaiso laikymo ir naudojimo vietose, kuriose temperatūra yra daugiau nei +40°C; šito reikėtų venkti. Akumuliatoriaus įkrovimas uždarose spintelėse, arti šilumos šaltinio (radijatorių, ryškios saulės šviesos) ir t.t., akumuliuoja karštį ir gali pažeisti prietaisą.
- Jei akumuliatorius nebus naudojamas ilgą laiką, nuimkite akumuliatorių nuo įkrovėjo ir ištraukite maitinimo laido kištuką.
- Saugokite akumuliatoriaus kontaktus nuo metalinių daiktų sukeliamo trumpojo sujungimo, kuris gali sukelti ugnį arba sprogimą!
- Kraukite tik orginalias, rekomenduojamas akumuliatorines baterijas.
- Jei pažeistas laidas, kad išvengtumėte pavojų, jį pakeisti turi įgaliotasis serviso centras.

ĮSPĖJIMAS
Nekraukite pirminių elementų (jie nekraunami).

Nuosavybės /daiktų gedimas
Maitinimo tinklo įtampa turi atitikti įtampą, nurodytą ant prietaiso.

PAVAIZDAVIMAS

1. Baterijos jungtis
2. Žalias šviesos diodas
3. Raudonas šviesos diodas
4. Pakabinimo skylutės

TECHNINĖS SĄLYGOS

Akumuliatorinė baterija	Įtampa	Įkrovėjas	Baterijos galia	Baterijos elementų skačius
BPP-1413	14.4V ⎓	220V-240V, 50Hz Tik kintamoji srovė	1.3 Ah	12
BPP-1415			1.5 Ah	12
BPP-1417			1.7 Ah	12
BPL-1414			1.4 Ah	4
BPP-1813	18 V ⎓	220V-240V, 50Hz Tik kintamoji srovė	1.3 Ah	15
BPP-1815			1.5 Ah	15
BPP-1817			1.7 Ah	15
BPL-1820			2.4 Ah	10
BPL-1815			1.4 Ah	5
RB18L13			1.3 Ah	5
RB18L15			1.5 Ah	5
RB18L26			2.6 Ah	10
RB18L40			4.0 Ah	10

EKSPLOATAVIMAS

PRITAIKYMAS

Šį prietaisą galite naudoti šiais tikslais:

- Įkrauti suderinamus „Ryobi" 14,4 voltų ir 18 voltų baterijos paketus.

AKUMULIATORIAUS APSAUGOS DUOMENYS

„Ryobi One+" 18 V ir 14,4 voltų ličio-jonų baterijos pasižymi tokiomis savybėmis, kurios apsaugos ličio-jonų elementus ir prailgina baterijos tinkamumo naudoti laiką.

Įrankiui sustojus naudojimo metu, norėdami užbaigti operaciją - atleiskite jungiklį ir vėl jį įjunkite. Jei įrankis vistiek neįsijungia, vadinasi, reikia įkrauti bateriją.

AKUMULIATORINĖS BATERIJOS ĮKROVIMAS

Su šiuo įkrovikliu naudokite tik „Ryobi One+" 18 voltų ir 14,4 voltų baterijos paketus.

Kad būtų išvengta galimų problemų, šio įrankio akumuliatoriai siunčiami mažai įkrauti. Todėl, turėtumėte juos krauti tol, kol įkrovėjo priekyje, įsijungs žalias šviesos diodas.

AKUMULIATORINĖS BATERIJOS ĮKROVIMAS

Jei įkrovėjas akumuliatoriaus nekrauna normaliomis sąlygomis, grąžinkite įkrovėją ir akumuliatorių į artimiausią įgaliotąjį serviso centrą, kur juos patikrins elektrikai.

- Akumuliatorių kraukite tik su tam skirtu įkrovėju.
- Įsitikinkite, jog tiekiama elektros srovė yra normalios namų ūkio įtampos, **t.y. 220V-240V, 50 Hz, tik kintamos srovės.**
- Prieš naudojimą, įsitikinkite, jog skląstelės abejose akumuliatoriaus pusėse spragteltų į reikiamą vietą, o akumuliatorius būtų tvirtai įstatytas į įkrovėją.
- Akumuliatorių įjunkite į elektros tinklą.
- Uždėkite akumuliatorių ant įkrovėjo taip, kad iškilusi akumuliatoriaus briauna sutaptų su įkrovėjo grioveliu.
- Paspauskite akumuliatorių, kad įsitikintumėte, jog akumuliatoriaus kontaktai tinkamai sukibo su įkrovėjo kontaktais.

  PASTABA: Įkrovimui pasibaigus, žalias šviesos diodas degs tol, kol akumuliatorius nebus nuimtas nuo įkrovėjo arba įkrovėjas nebus išjungtas iš elektros tinklo.
- Krovimo metu akumuliatorius bus truputį šiltas. Tai yra normalu ir nereiškia jokios problemos.
- **Įkrovėjo ir baterijos nelaikykite labai karštoje ar šaltoje patalpoje. Jie geriausiai veikia normalioje kambario temperatūroje.**

  PASTABA: Įkrovėjas ir akumuliatorius turėtų būti aplinkoje, kurios temperatūra yra didesnė nei 10°C, bet mažesnė nei 38°C.
- Kai baterijos yra pilnai įkrautos, išjungite įkrovėją iš elektros tinklo ir nuimkite akumuliatorių.
- Norėdami nuimti akumuliatorių nuo įkrovėjo, paspauskite skląsteles abejose akumuliatoriaus pusėse.

ĮKAITUSIOS AKUMULIATORINĖS BATERIJOS ĮKROVIMAS

Ja instruments tiek lietots pastāvīgi, akumulators sakarsīs. Pirms uzlādes šādam akumulatoram jālauj atdzist aptuveni 30 minūtes.

PRIEŽIŪRA IR TAISYMAS

Sužeidimų rizika

Servisas, bandymai ir taisymai, turėtų būti atliekami tik įgaliotuose serviso centruose.

Mes rekomenduojame savo klientų aptarnavimo skyrių arba įgaliotus serviso centrus.

LAIKYMAS

Įkrovėją laikykite sausoje, vėsioje vietoje, kurioje temperatūra yra tarp 10 ir 25 laipsnių Celsijų. Nerekomenduojama palikti nakčiai šaltame darbo autofurgone. Saugokite, kad laikymo vietovėje nebūtų jokių metalinių pjuvenų ar smulkių drožlių, kurios galėtų patekti į ventiliacijos angas, nes tai, vėliau naudojantis, gali sukelti rimtus sužeidimus.

Lietuviškai

APLINKOSAUGA

Žaliavą pakartotinai panaudokite, o ne išmeskite, kaip atliekas. Įrankis, jo priedai ir įpakavimas turėtų būti rūšiuojami ir atitinkamai perdirbami.

ŽENKLAI

Pranešimas apie saugumą

Naudojimui tik uždarose patalpose.

II klasė, dviguba izoliacija

CE suderinimas

GOST-R suderinimas

Atidžiai persikaitykite instrukcijas prieš pradėdami naudoti mechanizmą.

Elektrinių produktų atliekos neturi būti metamos kartu su namų ūkio atliekomis. Prašome perdirbkite jas ten, kur yra tokios perdirbimo bazės. Dėl perdirbimo patarimo kreipkitės į savo vietinę savivaldybę ar pardavėją.

ŠVIESOS DIODŲ FUNKCIJA

ĮSIJUNGĘ ĮKROVĖJO ŠVIESOS DIODAI RODO ĮKROVĖJO IR AKUMULIATORIAUS BŪSENĄ:

ŠVIESOS DIODŲ INDIKATORIUS		AKUMULIATORINĖ BATERIJA	RAUDONAS ŠVIESOS DIODAS	ŽALIAS ŠVIESOS DIODAS	VEIKSMAS
	Energija	Be akumuliatorinės baterijos	Įsijungęs	Įsijungęs	Pasirengęs įkrauti akumuliatorių.
	Įvertinti	Įkaitusi akumuliatorinė baterija	Mirksintis	Įsijungęs	Kai akumuliatorius atvėsta, įkrovėjas pradeda greito įkrovimo režimą.
	Įvertinti	Atvėsusi akumuliatorinė baterija	Mirksintis	Įsijungęs	Kai akumuliatorius įšilęs, įkrovėjas pradeda greito įkrovimo režimą.
	Įvertinti	Iki galo išsikrovusi	Mirksintis	Įsijungęs	Įkrovėjas krauna akumuliatorių tol, kol pasiekiama normali įtampa, tada pradeda greito įkrovimo režimą.
	Su defektais	Su defektais	Mirksintis	Mirksintis	Akumuliatorius arba įkrovėjas yra su defektais.
	- Jei įsijungia „defekto"indikatorius, pabandykite pakartotinai nuimti ir vėl uždėti akumuliatorių ant įkrovėjo. Jei šviesos diodų būklė pasikartos, pabandykite krauti kitą akumuliatorių. - Jei kitas akumuliatorius krausis normaliai, atsisakykite neveikiančio akumuliatoriaus (žiūrėkite„Priežiūros "skyrelį). - Jei kitas akumuliatorius taip pat įjungia indikatorių „Defektas", gali būti, kad neveikia įkrovėjas.				
	Įkrovimas	Greitas įkrovimas	Įsijungęs	Mirksintis	-
	Pilnas	-	Išsijungęs	Įsijungęs	Greitas įkrovimas baigtas; įkrovėjas palaiko įkrovimo režimą.

Eesti

OHUTUSNÕUDED

Seadme kasutamine on keelatud nendel isikutel (kaasa arvatud lapsed), kellel on piiratud füüsilised, sensoorsed või vaimsed võimed ning kogemusteta ja väljaõppeta isikutel, välja arvatud siis, kui nad on antud seadme kasutamise ajal nende ohutuse eest vastutava isiku järelvalve või juhendamise alla. Laste järele tuleb valvata, et nad seadmega ei mängiks.

Palun lugege ja järgige neid juhised enne seadme kasutamist.

- Enne seadme kasutamist kontrollige, ega toitekaabel ja pistik ei ole kahjustatud.
- Seade ei tohi olla niiske, samuti ei tohi seda kasutada niiskes keskkonnas.
- Ärge kasutage seadet, kui see on saanud tugeva elektrilöögi, põrutuse või on muu vigastuse.
- Tulenevalt laadimisest tekkivast kuumusest ei tohi akulaadijat kasutada süttival pinnal/keskkonnas.
- Ärge katke kinni ventilatsiooniavasid.
- Ärge kunagi võtke seadet ise lahti.
- Tõmmake akulaadija pistik kontaktist välja, kui seade ei ole kasutuses või kui seda puhastatakse.
- Kasutage ainult heakskiidetud ja tehniliselt heas korras pikendusjuhet.
- Seadme käitamise ajal tagage piisav ventilatsioon. Laadimistõrge võib tekkida seadme hoiustamisel ja käitamisel kohtades, kus temperatuur ületab +40 °C. Niisuguseid tingimusi tuleks vältida. Akude laadimine kinnistes kappides, küttekehade (radiaatori, ereda päikesevalguse) jne läheduses põhjustab kuumuse kogunemise, mis võib kahjustada seadet.
- Kui akut ei kasutata pikema aja jooksul, tõmmake aku laadijast välja ning eemaldage laadija vooluvõrgust.
- Kaitske aku kontakte, et vältida metall-objektist põhjustatud lühiühendust, mis võib tekitada tulekahju või plahvatuse!
- Laadige ainult heakskiidetud originaalakusid.
- Kui toitejuhe on kahjustatud, tuleb see volitatud teeninduskeskuses välja vahetada, et vältida ohtu.

HOIATUS!
Ärge taaslaadige patareisid (mittelaetavad).

Kahju varale/materjalile
Võrgupinge peab vastama seadmel märgitud pingele.

KIRJELDUS

1. Akuterminal
2. Roheline LED
3. Punane LED-tuli
4. „Lukuaugu” tüüpi kinniti vertikaalseks paigaldamiseks

TECHNINĖS SĄLYGOS

Aku komplekt	Pinge	Laadija sisendv	Aku võim.	Elementide arv
BPP-1413			1.3 Ah	12
BPP-1415	14.4V ⎓	220 V-240 V, 50 Hz Ainult vahelduvvool	1.5 Ah	12
BPP-1417			1.7 Ah	12
BPL-1414			1.4 Ah	4
BPP-1813			1.3 Ah	15
BPP-1815			1.5 Ah	15
BPP-1817			1.7 Ah	15
BPL-1820	18 V ⎓	220 V-240 V, 50 Hz Ainult vahelduvvool	2.4 Ah	10
BPL-1815			1.4 Ah	5
RB18L13			1.3 Ah	5
RB18L15			1.5 Ah	5
RB18L26			2.6 Ah	10
RB18L40			4.0 Ah	10

KASUTAMINE

KASUTAMISOTSTARVE

Teie seadet võib kasutada järgmisteks otstarveteks.

- Ryobi 14,4- ja 18-voldise pingega akupakettide laadimiseks.

AKUKAITSE FUNKTSIOONID

Ryobi 18-voldistel One+ ja 14,4-voldistel liitiumioonakudel on funktsioon, mis kaitseb liitiumioonelemente ja pikendab aku tööiga.

Kui seade seiskub kasutuse jooksul, vabastage päästik lähtestamiseks ja taastage käitus. Kui seade ei hakka ka seejärel tööle, tuleb aku uuesti laadida.

AKU LAADIMINE

Kasutage seda laadijat ainult Ryobi 18-voldiste One+ ja 14,4-voldiste akude jaoks.

Teie seadme jaoks vajalikud akud toimetatakse kätte minimaalse laenguga, et vältida võimalikke probleeme. Seetõttu peaksite neid laadima seni, kuni süttib laadija ülaosal asuv roheline LED.

AKU LAADIMINE

Kui laadija ei lae akut tavatingimustes, tagastage nii aku kui ka laadija lähimasse volitatud teeninduskeskusesse elektriliseks ülevaatuseks.

- Laadige akut ainult kaasasoleva laadijaga.
- Veenduge, et vooluvarustus on tavapärase majapidamisvoolu pingega, 220V-240 V, 50 Hz, ainult vahelduvvool.
- Veenduge, et mõlemal pool akut olevad linklukud kinnituvad klõpsuga kohale ja et aku oleks kindlalt laadijas enne käitamise alustamist.
- Ühendage laadija vooluvõrku.
- Asetage aku laadijasse nii, et aku kõrgendatud ribi oleks joondatud laadija soonega.
- Vajutage aku peale veendumaks, et aku klemmid on korralikult kontaktis laadija klemmidega.

MÄRKUS. Kui laadimine on lõppenud, jääb roheline LED põlema kuni aku eemaldamiseni laadijast või laadija eemaldamiseni vooluvõrgust.

- Aku soojeneb mõneti laadimise käigus. See on tavapärane ega viita probleemile.
- **Ärge asetage laadijat ja akut eriti kuumadesse või külmadesse oludesse. Seade töötab kõige tulemuslikumalt tavalisel toatemperatuuril.**

MÄRKUS. Laadija ja akupakk tuleks asetada oludesse, kus temperatuur jääks vahemikku 10 °C – 38 °C.

- Kui aku on täielikult laetud, eemaldage laadija vooluvõrgust ja võtke aku välja.
- Aku laadijast väljavõtmiseks vajutage alla mõlemal pool akut olevad linklukud.

KUUMA AKU LAADIMINE

Tööriista pideval kasutamisel aku kuumeneb. Te peaksite laskma kuumal akul jahtuda umbes 30 min enne uut laadimist.

HOOLDUS JA PARANDAMINE

Vigastuste oht

Laadijat tohib hooldada, testida ja parandada ainult selleks volitatud teeninduskeskustes.

Soovitame oma klienditeenindusosakonda või volitatud teeninduskeskusi.

HOIUSTAMINE

Hoidke oma laadijat jahedas kuivas kohas, temperatuuriga vahemikus 10 – 25 kraadi. Ei ole soovitav jätta laadijat külma töökaubikusse üleöö seisma. Veenduge, et õhuavadesse ei satuks metalliviilmeid ega viilipuru hoiustamise ajal, kuna see võib tekitada tõsise kehavigastuse järgmise kasutamise ajal.

KESKKONNAKAITSE

Viige toormaterjal ümbertöötlemispunkti ning ärge visake seda prügi hulka. Tööriist, lisaseadmed ja pakend tuleks sorteerida keskkonnasõbralikuks ümbertöötlemiseks.

Eesti

SÜMBOLID

Ohutusalane teave

Kasutamiseks siseruumis.

Klass II, topeltisolatsiooniga

CE vastavus

GOST-R vastavus

Enne seadme kasutamist lugege palun kasutusjuhend hoolega läbi.

Mittekasutatavaid elektritooteid ei tohi visata olmejäätmete hulka. Vaid tuleb viia vastavasse kogumispunkti. Vajadusel küsige sellekohast nõu oma edasimüüjalt või vastavalt kohaliku omavalitsuse institutsioonilt.

LED-FUNKTSIOON

LAADIJA LED PÕLEB SELLEKS, ET ANDA MÄRKU LAADIJA JA AKU SEISUNDIST.

LED MÄRGUTULI	AKU	PUNANE LED	ROHELINE LED	TEGEVUS
Toide	Ilma aku pakita	SISSE LÜLITATUD	VÄLJA LÜLITATUD	Aku laadimiseks valmis.
Hinnake	Kuum aku pakita	Vilgub	VÄLJA LÜLITATUD	Kui aku saavutab jahedaima temperatuuri, läheb laadija üle kiirlaadimisrežiimile.
Hinnake	Külm aku pakita	Vilgub	VÄLJA LÜLITATUD	Kui aku saavutab soojendatud temperatuuri, läheb laadija üle kiirlaadimisrežiimile.
Hinnake	Väga tühi	Vilgub	VÄLJA LÜLITATUD	Laadija eel-laeb akut, kuni saavutatakse tavapärane pinge, seejärel läheb laadija üle kiirlaadimisrežiimile.
Rikkis	Rikkis	Vilgub	Vilgub	Aku või laadija on rikkis.
	- Kui laadimine ei õnnestu, proovige korrata tingimusi veel kord, eemaldades ja taas paigaldades aku. Kui LEDi oleks kordub, proovige laadida mõnda muud akut. - Kui teine aku laeb normaalselt, kõrvaldage defektiga pakk (vt jaotist Hooldus). - Kui teine aku annab samuti tulemuseks „Defektiga" märguande, võib viga olla laadijas.			
Laeb	Kiirlaadimine	SISSE LÜLITATUD	Vilgub	-
Täis	-	VÄLJA LÜLITATUD	SISSE LÜLITATUD	Kiirlaadimine õnnestus; laadija jääb laadimisrežiimi.

Hrvatski

SIGURNOSNA PRAVILA

Ovaj proizvod nije namijenjen korištenju od strane osoba (uključujući djecu) smanjenih tjelesnih, osjetilnih ili mentalnih mogućnosti ili osobama koje ne raspolažu iskustvom ili znanjem osim ako nisu pod nadzorom osobe odgovorne za njihovu sigurnost i rade po uputama koje se odnose na korištenje proizvoda. Djecu je potrebno nadzirati kako bi se osiguralo da se ne igraju s proizvodom.

U cijelosti pročitajte i poštujte sve upute prije uporabe ovog aparata.

- Prije uporabe aparata provjerite da kabel i utikač nisu oštećeni.
- Aparat nikad ne smije biti vlažan i ne smije ga se upotrebljavati u vlažnoj okolini.
- Aparat nemojte upotrebljavati ako je došlo do udarca ili ako je na bilo koji način oštećen.
- Zbog topline koja se stvara tijekom punjenja, punjač se ne smije upotrebljavati na zapaljivoj površini ili u zapaljivoj okolini.
- Ne dirajte otvore za ventilaciju.
- Nikada nemojte sami rastavljati aparat.
- Isključite punjač iz struje kad ga ne upotrebljavate ili kad ga čistite.
- Upotrebljavajte samo produžne kabele koji su odobreni i u besprijekornom stanju.
- Osigurajte da tijekom punjenja prostor u kojem radite bude dovoljno zračen. Loše funkcioniranje punjača tijekom punjenja može biti uzrokovano pretjeranim temperaturama uporabe i skladištenja. Treba izbjegavati temperature više od +40°C. Punjenje koje se obavlja u zatvorenim ormarima, blizu izvora topline (radijatori, sunce) itd. uzrokuju akumulaciju topline koja može oštetiti alat.
- Ako bateriju ne upotrebljavate tijekom dugog razdoblja, izvadite je iz punjača i isključite ga iz struje.
- Kontakti baterije moraju biti zaštićeni kako bi se izbjegli kratki spojevi koje mogu uzrokovati metalni predmeti. Tako ćete izbjeći opasnost od požara.
- Punite samo originalne baterije preporučene u ovom priručniku.
- Ako je kabel za napajanje oštećen, zamijenite ga u ovlaštenom servisu kako biste izbjegli opasnost od nezgoda.

UPOZORENJE
Ne pokušavajte puniti baterije koje se ne mogu puniti.

UPOZORENJE
Kako biste izbjegli opasnost od materijalne štete, pazite da napon električnog voda mreže odgovara naponu navedenom na aparatu.

OPIS

1. Priključak na bateriju
2. Zelena signalna lampica
3. Crvena signalna lampica
4. Otvor za učvršćivanje

TEHNIČKE KARAKTERISTIKE

Model	Napon	Upijajuća snaga	Kapacitet baterije	Br. ćelija po bateriji
BPP-1413			1.3 Ah	12
BPP-1415	14.4V ⎓	220-240 volta, 50 Hz, samo izmjenična struja	1.5 Ah	12
BPP-1417			1.7 Ah	12
BPL-1414			1.4 Ah	4
BPP-1813			1.3 Ah	15
BPP-1815			1.5 Ah	15
BPP-1817			1.7 Ah	15
BPL-1820	18 V ⎓	220-240 volta, 50 Hz, samo izmjenična struja	2.4 Ah	10
BPL-1815			1.4 Ah	5
RB18L13			1.3 Ah	5
RB18L15			1.5 Ah	5
RB18L26			2.6 Ah	10
RB18L40			4.0 Ah	10

UPORABA

PRIMJENA

Vašu punjač možete primijeniti za sljedeće:

- Punjenje kompatibilnih Ryobi 14,4 V i 18 V baterija.

KARAKTERISTIKE BATERIJA

Ryobi One+ 18 V i 14,4 V litij-ionske baterije su dizajnirane s funkcijom zaštite litij-ionskih celija i maksimiziranja života baterije.

Ako se vaš bežični alat zaustavi tijekom uporabe, otpustite otponac i ponovno ga pritisnite kako biste nastavili s radom. Ako alat i dalje ne radi, treba napuniti bateriju.

PUNJENJE BATERIJE

Uz ovaj punjac koristite samo Ryobi One+ 18 V i 14,4 V baterije:

Baterije se isporučuju neznatno napunjene kako bi se izbjegli mogući problemi. Treba ih dakle napuniti sve dok se ne upali zelena signalna lampica punjača.

PUNJENJE BATERIJE

Ako punjač ne puni ispravno bateriju u normalnim uvjetima korištenja, odnesite punjač i bateriju u najbliži ovlašteni servis kako bi se obavila električna kontrola tih dijelova.

- Pomoću ovog punjača punite samo originalne preporučene baterije.
- Provjerite je li korišteni napon samo **220-240 V, 50 Hz** (uobičajena izmjenična struja za domaćinstvo).
- Prije punjenja provjerite jesu li zasuni koji se nalaze sa strane pravilno umetnuti i je li baterija dobro učvršćena.
- Uključite punjač u struju.
- Umetnite bateriju u punjač tako što ćete izdanke baterije staviti u ravninu s izdancima u punjaču.
- Pritisnite bateriju kako biste se uvjerili da su krajevi baterije na pravom mjestu i u dodiru s kontaktima punjača.

  Napomena: nakon punjenja, zelena signalna lampica punjač ostaje upaljena sve dok se baterija ne izvadi iz punjača ili dok se punjač ne isključi iz struje.
- Tijekom punjenja baterija je na dodir lagano topla. Ta toplina je normalna i ne znači da nešto nije u redu.
- **Ne ostavljajte punjač na mjestu gdje je temperatura izrazito niska ili visoka. Punjač i baterija optimalno će raditi na sobnoj temperaturi.**

Napomena: bateriju i punjač treba pohraniti na mjestu gdje temperatura iznosi od 10°C do 38°C.

- Nakon što se baterija sasvim napuni, isključite punjač i izvadite bateriju iz njega.
- Kako biste to učinili, pritisnite na zasune koji se nalaze sa svake strane baterije i izvadite bateriju iz punjača.

PUNJENJE VRUĆE BATERIJE

Ako bez prestanka upotrebljavate vaš alat, baterija se zagrije. Kad je baterija vruća, treba je ostaviti da se ohladi tijekom 30 minuta prije ponovnog punjenja.

Napomena: baterija postaje vruća samo u slučaju dulje uporabe alata. To se ne događa u normalnim uvjetima uporabe. Za detaljnije obavijesti pogledajte odjeljak PUNJENJE HLADNE BATERIJE". Ako punjač ne puni ispravno bateriju u normalnim uvjetima korištenja, odnesite punjač i bateriju u najbliži ovlašteni servis kako bi se obavila električna kontrola tih dijelova.

ODRŽAVANJE I POPRAVAK

Opasnost od ozljeda
Održavanje, testiranje i popravke ovog aparata mora obavljati samo kvalificirani tehničar.

Ako treba, javite se našem Odjelu za klijente ili ovlaštenom servisu.

ODLAGANJE

Punjač odlažite na suhom mjestu gdje je temperatura između 10 i 25°C. Izbjegavajte ga ostavljati na prehladnim mjestima, npr. noću u vozilu. Pazite da metalne čestice ili strugotine ne padnu u otvore za ventilaciju dok je punjač odložen: to bi moglo izazvati teške ozljede pri sljedećoj uporabi.

ZAŠTITA OKOLIŠA

Sirovine reciklirajte, umjesto da ih bacate među kućni otpad. Kako biste zaštitili okoliš, alat, dodatke i ambalažu treba odvojeno bacati u otpad.

Hrvatski

SIMBOLI

Sigurnosno upozorenje

Za uporabu u zatvorenim prostorima.

Klasa II, dvostruka izolacija

Sukladno CE

Sukladno GOST-R

Molimo da pažljivo pročitate upute prije pokretanja stroja.

Otpadni električni proizvodi ne treba da se odlažu s otpadom iz domaćinstva. Molimo da reciklirate gdje je to moguće. Potražite savjet od lokalnih vlasti ili prodavca kako reciklirati.

FUNKCIJA SIGNALNIH LAMPICA

SIGNALNE LAMPICE OZNAČAVAJU STATUS NAPUNJENOSTI BATERIJE:

SIGNALNA LAMPICA	BATERIJA	CRVENA LAMPICA	ZELENA LAMPICA	RADNJA
Pod naponom	Bez baterije	upaljena	ugašena	Punjač spreman za punjenje baterije.
Test	Baterija je prevruća	treperi	ugašena	Kad se baterija dovoljno ohladila, punjač prelazi u način rada brzog punjenja.
Test	Baterija je prehladna	treperi	ugašena	Kad baterija poprimi temperaturu okoliša, punjač prelazi u način rada brzog punjenja.
Test	Baterija previše prazna	treperi	ugašena	Punjač predpuni bateriju sve dok se ne dosegne normalni napon, a zatim prelazi u način rada brzog punjenja.
Problem	Oštećena	treperi	treperi	Baterija ili punjač su oštećeni.
- Ako signalne lampice ukazuju na problem, pokušajte ponovno punjenje tako što ćete bateriju izvaditi pa ponovno umetnuti u punjač. Ako signalne lampice i dalje ukazuju na postojanje problema, pokušajte upotrijebiti punjač s drugom baterijom. - Ako se druga baterija može normalno puniti, bacite oštećenu bateriju (pogledajte odjeljak Održavanje). - Ako signalne lampice i dalje ukazuju na problem i s drugom baterijom, oštećen je punjač.				
U tijeku je punjenje	Brzo -	upaljena punjenje	treperi	-
Baterija je napunjena		ugašena	upaljena	Završen je način rada brzog punjenja i punjač nastavlja s punjenjem.

Slovensko

VARNOSTNA NAVODILA

Naprava ni namenjena uporabi s strani oseb (vključno z otroki), ki imajo pomanjkljive fizične ali mentalne zmogljivosti, premalo izkušenj in znanja, razen če te niso bile nadzorovane ali ustrezno podučene o uporabi s strani osebe, ki je odgovorna za njihovo varnost. Otroke nenehno nadzorujte, da se ne bodo igrali z napravo.

Prosimo, da preberete ta navodila pred uporabo naprave.

- Pred uporabo naprave preverite ali nista poškodovana kabel in vtikač za priključitev na omrežje.
- Naprava ne sme biti vlažna in je ne smete uporabljati v vlažnem okolju.
- Ne uporabljajte naprave, če je bila izpostavljena močnemu udarcu ali sunku ali če je kakorkoli poškodovana.
- Ker se med polnjenjem segreva, baterijskega polnilnika ne smete uporabljati na gorljivi površini / v vnetljivem okolju.
- Ne prekrivajte prezračevalnih rež
- Nikoli sami ne razstavljajte naprave.
- Kadar baterijski polnilnik ni v uporabi ali kadar ga čistite, potegnite vtikač iz vtičnice.
- Uporabljajte samo odobrene kabelske podaljške v tehnično brezhibnem stanju.
- Med delovanjem poskrbite za ustrezno prezračevanje.

Zaradi skladiščenja in uporabe na mestih, kjer temperatura presega +40°C, lahko pride med polnjenjem do nepravilnega delovanja, zato se temu izogibajte. Polnjenje baterij v zaprtih omarah, blizu virov toplote (radiatorji, sončna svetloba) itd. povzroči premočno segrevanje in lahko poškoduje napravo.

- Če baterije ne boste uporabljali dalj časa, jo izvlecite iz baterijskega polnilnika in izvlecite vtikač iz omrežne vtičnice.
- Zaščitite baterijski kontakt, da ne bi prišlo do kratkega stika zaradi kovinskega predmeta, kar bi lahko povzročilo ogenj ali eksplozijo!
- Polnite samo priporočene baterije.
- Če je poškodovan napajalni kabel, naj vam ga zamenja pooblaščen servisni center, da se izognete nevarnosti.

OPOZORILO
Ne polnite primarnih celic (niso primerne za polnjenje).

poškodbe lastnine/materiala
Omrežna napetost mora ustrezati napetosti, ki je navedena na napravi.

OPIS

1. Odprtina za baterijo
2. Zelena LED
3. Rdeča LED
4. Obešalo "luknja za ključ"

TEHNIČNI PODATKI

Baterijski vložek	Napetost	Vhod polnilnika	Zmogljivost baterije	Št. celic za baterijo
BPP-1413	14.4V ⎓	220 V - 240 V, 50 Hz, samo AC	1.3 Ah	12
BPP-1415			1.5 Ah	12
BPP-1417			1.7 Ah	12
BPL-1414			1.4 Ah	4
BPP-1813	18 V ⎓	220 V - 240 V, 50 Hz, samo AC	1.3 Ah	15
BPP-1815			1.5 Ah	15
BPP-1817			1.7 Ah	15
BPL-1820			2.4 Ah	10
BPL-1815			1.4 Ah	5
RB18L13			1.3 Ah	5
RB18L15			1.5 Ah	5
RB18L26			2.6 Ah	10
RB18L40			4.0 Ah	10

Slovensko

DELOVANJE

UPORABA

Napravo lahko uporabljate za naslednja opravila:

- Polnjenje združljivih Ryobi 14,4-voltnih in 18-voltnih baterij.

ZAŠČITA BATERIJE

Litij-ionske baterije Ryobi One+ 18 V in 14,4 V imajo lastnosti, ki ščitijo litij-ionske celice in podaljšujejo življenjsko dobo baterije.

Če se naprava zaustavi med uporabo, sprostite stikalo za resetiranje in ponoven začetek delovanja. Če naprava še vedno ne deluje, je treba baterijo ponovno napolniti.

POLNJENJE BATERIJSKEGA VLOŽKA

S tem polnilcem uporabljajte samo baterije Ryobi One+ 18 V in 14,4 V:

Baterijske vložke smo dobavili v delno napolnjenem stanju, da bi se izognili težavam pri transportu. Zaradi tega jih morate napolniti, dokler se ne prižge zelena LED na prednji strani polnilnika.

POLNJENJE HLADNEGA BATERIJSKEGA VLOŽKA

Če polnilnik ne napolni baterijskega vložka v običajnih okoliščinah, odnesite baterijo in polnilnik v najbližji pooblaščeni servisni center za električni pregled.

- Baterijski vložek polnite samo s priloženim polnilnikom.
- Kot vir napetosti vedno uporabite običajno hišno napetost, **220 V- 240V, 50 Hz**, z izmeničnim tokom.
- Pred uporabo se prepričajte, da se zapaha na obeh straneh baterijskega vložka zaskočita v svoj položaj in da je baterijski vložek trdno nameščen v polnilniku.
- Polnilnik priključite na omrežno napetost.
- Pri nameščanju baterijskega vložka v polnilnik pazite, da je dvignjeno rebro na baterijskem vložku poravnano z utorom na polnilniku.
- Pritisnite na baterijski vložek in se prepričajte, da so njegovi kontakti v stiku s kontakti na polnilniku.

  Opomba: Po končanem polnjenju zelena LED gori še naprej, dokler ni odstranjen baterijski vložek iz polnilnika ali dokler ni polnilnik izključen z omrežnega napajanja.
- Med postopkom polnjenja bo baterija postala rahlo topla na dotik. To je normalno in ni znak za težavo.
- **Ne postavite polnilnika in baterijskega vložka na mesto, ki je izjemno vroče ali hladno. Najbolje bosta delovala pri običajni sobni temperaturi.**

  Opomba: Polnilnik in baterijski vložek hranite na kraju, kjer je temperatura višja od 10°C in nižja od 38°C.
- Ko so baterije popolnoma napolnjene, izvlecite vtikač polnilnika iz omrežne vtičnice in odstranite baterijski vložek.
- Za odstranitev baterijskega vložka iz polnilnika pritisnite na zapaha z vsake strani baterijskega vložka.

POLNJENJE VROČEGA BATERIJSKEGA VLOŽKA

Če napravo uporabljate nepretrgoma, se baterije v baterijskem vložku močno segrejejo. Preden začnete s polnjenjem, počakajte približno 30 minut, da se baterijski vložek ohladi.

VZDRŽEVANJE IN POPRAVILA

Nevarnost poškodbe
Servisiranje, preskušanje in popravila lahko izvajajo samo pooblaščeni servisni centri.

Priporočamo svoj oddelek za podporo uporabnikov ali pooblaščene servisne centre.

SKLADIŠČENJE

Polnilnik skladiščite na hladnem in suhem mestu pri temperaturi med 10 in 25°C. Ne priporočamo, da ga čez noč puščate v hladnem servisnem kombiju. Pazite, da ne padejo kovinski opilki v prezračevalne reže med skladiščenjem, ker bi to lahko povzročilo resno poškodbo pri naslednji uporabi.

ZAŠČITA OKOLJA

Namesto, da napravo zavržete, reciklirajte surovine. Stroj, pribor in embalažo je treba sortirati za okolju prijazno recikliranje.

Slovensko

SIMBOLI

Varnostni alarm

Notranja uporaba

Razred II, dvojno izolirano

Skladnost CE

Skladnost GOST-R

Prosimo, da si pred zagonom naprave pozorno preberete navodila

Odpadne električne izdelke ne odlagajte skupaj z ostalimi gospodinjskimi odpadki. Reciklažo opravljajte na predpisanih mestih. Za nasvet se obrnite na lokalne oblasti.

FUNKCIJE LED

LED POLNILNIKA SE BO PRIŽGALA GLEDE NA STANJE POLNILNIKA IN BATERIJSKEGA VLOŽKA:

INDIKATOR LED	BATERIJSKI VLOŽEK	RDEČA LED	ZELENA LED	DEJANJE
Moč	Brez baterijskega	Vključena	Izključena	Pripravljen za polnjenje baterijskega vložka.
Ocena	Vroč baterijski vložek	Utripa	Izključena	Ko baterijski vložek doseže ohlajeno temperaturo, polnilnik vstopi v način hitrega polnjenja.
Ocena	Hladen baterijski vložek	Utripa	Izključena	Ko baterijski vložek doseže segreto temperaturo, polnilnik vstopi v način hitrega polnjenja.
Ocena	Popolnoma izpraznjena	Utripa	Izključena	Polnilnik predhodno napolni baterijo, dokler ni dosežena običajna napetost, nato pa vstopi v način hitrega polnjenja.
Okvara	Okvara	Utripa	Utripa	Baterijski vložek ali polnilnik sta v okvari.
	- V primeru okvare poskusite ponoviti pogoje tako, da odstranite in ponovno namestite baterijski vložek. Če se stanje LED še enkrat ponovi, poskusite napolniti drugo baterijo. - Če se baterija napolni normalno, zavrzite pomanjkljiv baterijski vložek (glejte poglavje Vzdrževanje). - Če tudi druga baterija pokaže stanje "V okvari", je morda pokvarjen polnilnik.			
Polnjenje	Hitro polnjenje	Vključena	Utripa	-
Polno	-	Izključena	Vključena	Hitro polnjenje je končano; polnilnik je še naprej v načinu polnjenja.

Slovenčina

BEZPEČNOSTNÉ POKYNY

Tento produkt nie je určený na použitie osobami (vrátane detí) s zníženými fyzickými, zmyslovými alebo duševnými schopnosťami alebo nedostatočnými skúsenosťami a znalosťami, pokiaľ nepracujú pod dohľadom alebo podľa pokynov na používanie produktu osobou zodpovednou za ich bezpečnosť. Deti musia byť pod dozorom, aby sa nemohli s produktom hrať.

Pre používaním zariadenia si prosím prečítajte a dodržujte tieto inštrukcie.

- Pred použitím zariadenia skontrolujte prívodný kábel a zástrčku pre prípad poškodenia.
- Zariadenie nemôže byť vlhké, alebo používané vo vlhkom prostredí.
- Nepoužívajte zariadenie, ak utrpelo silný náraz, alebo bolo inak poškodené.
- Zariadenie pri nabíjaní produkuje teplo a nemalo by byť prevádzkované na horľavom povrchu v zápalnom prostredí.
- Nezakrývajte vetracie mriežky.
- Nikdy nerozoberajte zariadenie.
- Pri čistení, alebo nepoužívaní zariadenia vytiahnite zástrčku z elektrickej siete.
- Používajte iba schválené typy predlžovacích káblov v perfektnom stave.
- Počas prevádzky umožnite dobré vetranie. Poruchy počas nabíjania sa môžu vyskytnúť v prostredí s teplotou vyššou ako 40°C. Nabíjanie v uzavretých skriniach, v blízkosti zdrojov tepla (radiátor, priame slnečné svetlo) atď. má za následok akumuláciu tepla, ktoré môže poškodiť zariadenie.
- Ak batérie nebudete používať dlhší čas, vytiahnite ju z nabíjačky a vytiahnite aj prívodný kábel z elektrickej siete.
- Ochráňte kontakty na batérii pred skratom spôsobeným kovovým predmetom a prípadným požiarom, alebo výbuchom.
- Nabíjajte iba odporučené originálne batérie.
- Poškodený prívodný káble je riziko a je nutné ho vymeniť v autorizovanom servisnom stredisku.

VAROVANIE
Nenabíjajte primárne (nenabíjateľné) články.

Poškodenie majetku/materiálu
Napätie prívodnej siete sa musí zhodovať so špecifikáciou napätia na zariadení.

OPIS

1. Port na batériu
2. Zelená LED
3. Červená LED
4. Držiak

ŠPECIFIKÁCIE

Batériový článok	Napätie	Vstup	Kapacita batérie	Počet článkov na batériu
BPP-1413	14.4V ⎓	220V-240V, 50 Hz Iba striedavý prúd	1.3 Ah	12
BPP-1415			1.5 Ah	12
BPP-1417			1.7 Ah	12
BPL-1414			1.4 Ah	4
BPP-1813	18 V ⎓	220V-240V, 50 Hz Iba striedavý prúd	1.3 Ah	15
BPP-1815			1.5 Ah	15
BPP-1817			1.7 Ah	15
BPL-1820			2.4 Ah	10
BPL-1815			1.4 Ah	5
RB18L13			1.3 Ah	5
RB18L15			1.5 Ah	5
RB18L26			2.6 Ah	10
RB18L40			4.0 Ah	10

Slovenčina

PREVÁDZKA

POUŽITIE

Tento výrobok môžete použiť na nasledujúce účely:

- Výmena kompatibilných súprav batérie Ryobi 14,4 Volt a 18 Volt.

SYSTÉM OCHRANY BATÉRIE

Ryobi One+ 18 V a 14,4 V lítiové batérie sú navrhnuté s funkciami, ktoré chránia lítium iónové články a maximalizujú životnosť batérie.

Za určitých podmienok elektronický systém vypne batériu a tak zastaví aj zariadenie. Batérie aj náradie sa znovu resetujú po pustení spínača. Potom je možné náradie znovu zapnúť a pokračovať v práci. Ak nie, batérie je potrebné nabiť.

NABÍJANIE BATÉRIOVÉHO ČLÁNKU

Spolu s touto nabíjačkou použite len súpravy batérie Ryobi One+ 18 V a 14.4 V:

Batériové články sú dodávané v nízkej hladine nabitia na prevenciu prípadných problémov. Preto by ste ich mali úplne nabiť, aby sa rozsvietila zelená LED kontrolka na prednej strane nabíjačky

NABÍJANIE STUDENÉHO ČLÁNKU

Ak nabíjačka nenabíja za normálnych podmienok batériový článok, vráťte článok aj nabíjačku do autorizovaného servisného strediska na kontrolu.

- Batériový článok nabíjajte iba s dodanou nabíjačkou.
- Uistite sa, že zdroj napätia je obyčajný domový – 230V/240V~50 Hz, striedavé napätie.
- Uistite sa, že západky na oboch stranách batérie dobre zapadli a batéria je pevne uchytená v nabíjačke.
- Zapojte nabíjačku do siete.
- Umiestnite batériu do nabíjačky tak, že výstupok na batérii je v jednej rovine s medzerou v nabíjačke.
- Zatlačte batériový článok a uistite sa, že kontakty na nabíjačke a batérii do seba zapadli.

POZNÁMKA: Po dokončení nabíjanie zostane zelená LED kontrolka svietiť pokiaľ nevytiahnete batériu z nabíjačky, alebo nabíjačku zo siete.

- Pri nabíjaní sa batériový článok mierne zohreje. Je to normálny jav a neindikuje žiadny problém.
- **Neukladajte nabíjačku, alebo batériu na príliš horúce, alebo studené miesto Najlepšie pracujú pri normálnej teplote.**

POZNÁMKA: Nabíjačka a batériový článok by mali byť uložené na mieste s teplotou medzi 10°C a 38°C.

- Po dobití batérií vytiahnite nabíjačku zo siete a vytiahnite batériový článok.
- Stlačte západky na oboch stranách batériového článku a vytiahnite ho.

Pri opakovanom používaní náradia sa batériové články silne zahrejú. Pred ďalším nabitím článku vám odporúčame počkať 30 minút, aby článok vychladol.

ÚDRŽBA A OPRAVY

Riziko zranenia
Servis, testovanie a opravy by malo vykonávať len autorizované servisné stredisko.

Odporúčame naše zákaznícke strediská, alebo autorizované servisné centrá.

USKLADNENIE

Nabíjačku uskladnite na suchom mieste s teplotou medzi 10°C až 25°C. Neodporúčame ju ponechávať vo vozidlách počas chladných nocí. Uistite sa, že do zariadenia nemôžu cez vetracie otvory padnúť železné piliny, ktoré by mohli zapríčiniť vážne zranenie pri ďalšom použití nabíjačky.

OCHRANA ŽIVOTNÉHO PROSTREDIA

Recycle raw materials instead of disposing V rámci možností neodhadzujte opotrebovaný prístroj, alebo jeho časti do domového odpadu a snažte sa o jeho recykláciu. Zariadenie, príslušenstvo a obalový materiál by mal byť roztriedený pre ekologickú recykláciu.

Slovenčina

SYMBOLY

Výstražná značka

Použitie v interiéri.

Trieda II, dvojitá izolácia

CE konformita

GOST-R konformita

Pred zapnutím zariadenia si prosím prečítajte inštrukcie

Opotrebované elektrické zariadenia by ste nemali odhadzovať do domového odpadu. Prosíme o recykláciu ak je možné. Kontaktujte miestne úrady, alebo predajcu pre viac informácií ohľadom ekologického spracovania.

FUNKCIA LED KONTROLIEK

LED KONTROLKY SIGNALIZUJÚ STAV NABITA A NABÍJAČKY:

LED KONTROLKA	BATÉRIOVÝ ČLÁNOK	ČERVENÁ LED	ZELENÁ LED	AKCIA
ZAPNUTÉ	BEZ BATÉRIE	ZAPNUTÁ	VYPNUTÁ	Pripravená na nabíjanie
KONTROLA	HORÚCA BATÉRIA	BLIKANIE	VYPNUTÁ	Po vychladnutí článku sa začne rýchle nabíjanie
KONTROLA	STUDENÁ BATÉRIA	BLIKANIE	VYPNUTÁ	Po zahriati článku sa začne rýchle nabíjanie
KONTROLA	VEĽMI VYBITÁ	BLIKANIE	VYPNUTÁ	Nabíjačka prednabíja batériu, kým nedosiahne normálne napätie. Potom sa začne rýchle nabíjanie.
NEFUNKČNÉ	NEFUNKČNÁ	BLIKANIE	BLIKANIE	Batériový článok, alebo nabíjačka je chybná
- Ak sa hlási chyba, skúste vytiahnuť a znovu nainštalovať batériu. Ak sa nič nezmení, skúste inú batériu. - Ak sa iná batéria nabíja normálne, zbavte sa chybnej batérie (sekcia Údržba) - Ak aj iná batéria hlási chybu, je možné, že nabíjačka je poškodená.				
NABÍJANIE	RÝCHLE NABÍJANIE	ZAPNUTÁ	BLIKANIE	-
PLNÁ	-	VYPNUTÁ	ZAPNUTÁ	Dokončené rýchle nabíjanie; nabíjačka je v nabíjacom móde.

Ελληνικά

ΣΥΣΤΑΣΕΙΣ ΑΣΦΑΛΕΙΑΣ

Το προϊόν δεν διατίθεται για χρήση από άτομα (συμπεριλαμβανομένων των παιδιών) με μειωμένες σωματικές, αισθητήριες ή πνευματικές ικανότητες ή έλλειψη πείρας και γνώσεων, εκτός αν επιβλέπονται ή τους έχουν δοθεί οδηγίες αναφορικά με τη χρήση του προϊόντος από άτομο υπεύθυνο για την ασφάλειά τους. Τα παιδιά θα πρέπει να επιβλέπονται ώστε να μην παίζουν με το προϊόν.

Διαβάστε και σεβαστείτε τις οδηγίες αυτές προτού λειτουργήσετε τη συσκευή αυτή.

- Πριν χρησιμοποιήσετε τη συσκευή, ελέγξτε πως το καλώδιο και η πρίζα παροχής ρεύματος δεν έχουν υποστεί ζημιά.
- Η συσκευή δεν πρέπει ποτέ να είναι υγρή ούτε να χρησιμοποιείται σε υγρό περιβάλλον.
- Μην χρησιμοποιείτε τη συσκευή αυτή αν έχει δεχτεί κτύπημα ή αν έχει υποστεί ζημιά με οποιοδήποτε τρόπο.
- Λόγω της θερμότητας που δημιουργείται κατά τη φόρτιση, ο φορτιστής δεν πρέπει να χρησιμοποιείται σε καύσιμες επιφάνειες ή σε εύφλεκτο περιβάλλον.
- Μην φράζετε τις οπές αερισμού.
- Μην αποσυναρμολογήσετε ποτέ τη συσκευή οι ίδιοι.
- Αποσυνδέετε το φορτιστή όταν δεν χρησιμοποιείται ή όταν τον καθαρίζετε.
- Χρησιμοποιείτε μόνο εγκεκριμένες ηλεκτρικές επιμηκύνσεις και σε άριστη κατάσταση.
- Βεβαιωθείτε κατά τη φόρτιση ότι ο αερισμός στο χώρο εργασίας σας επαρκεί. Η κακή λειτουργία του φορτιστή κατά τη διάρκεια της φόρτισης μπορεί να προκληθεί από υπερβολικές θερμοκρασίες χρήσης και αποθήκευσης. Οι θερμοκρασίες που ξεπερνούν τους +40 C πρέπει να αποφεύγονται. Οι φορτίσεις που πραγματοποιούνται σε κλειστά ντουλάπια, κοντά σε πηγές θερμότητας (καλοριφέρ, ήλιος), κ.λ.π. προκαλούν φαινόμενα συσσώρευσης της θερμότητας τα οποία κινδυνεύουν να βλάψουν τη συσκευή.
- Αν δεν χρησιμοποιήσετε την μπαταρία για μεγάλο χρονικό διάστημα, αφαιρέστε την από το φορτιστή και αποσυνδέστε τον.
- Οι επαφές της μπαταρίας πρέπει να προστατεύονται ώστε να αποφεύγονται τα βραχυκυκλώματα που μπορεί να προκληθούν από μεταλλικά στοιχεία. Θα αποφύγετε έτσι τον κίνδυνο πυρκαγιάς ή έκρηξης.
- Φορτίζετε μόνο γνήσιες μπαταρίες οι οποίες συνιστώνται στο παρόν εγχειρίδιο.
- Αν το καλώδιο παροχής ρεύματος έχει υποστεί ζημιά, ζητήστε την αντικατάστασή του από κάποιο εξουσιοδοτημένο Κέντρο Τεχνικής Εξυπηρέτησης ώστε να αποφύγετε τον κίνδυνο ατυχημάτων.

ΠΡΟΕΙΔΟΠΟΙΗΣΗ
Μην προσπαθήσετε ποτέ να φορτίσετε μη επαναφορτιζόμενες μπαταρίες.

ΠΡΟΕΙΔΟΠΟΙΗΣΗ
Για να αποφύγετε τον κίνδυνο υλικών ζημιών, φροντίστε η τάση τροφοδοσίας του δικτύου να αντιστοιχεί στην τάση που αναφέρεται επάνω στη συσκευή.

ΠΕΡΙΓΡΑΦΗ

1. Σύνδεση με την μπαταρία
2. Πράσινη φωτεινή ένδειξη
3. Κόκκινη φωτεινή ένδειξη
4. Οπές στερέωσης

ΧΡΗΣΗ

ΕΦΑΡΜΟΓΕΣ

Χρησιμοποιήστε το φορτιστή σας για τις παρακάτω εφαρμογές:

- Φόρτιση συμβατών μπαταριών Ryobi 14.4 Volt και 18 Volt.

ΧΑΡΑΚΤΗΡΙΣΤΙΚΑ ΤΩΝ ΜΠΑΤΑΡΙΩΝ

Οι μπαταρίες λιθίου-ιόντων Ryobi One+ 18V και 14.4 V σχεδιάζονται με χαρακτηριστικά που προστατεύουν τα στοιχεία λιθίου-ιόντων και μεγιστοποιούν τη διάρκεια ζωής της μπαταρίας.

Αν το εργαλείο σας σταματήσει κατά τη διάρκεια της χρήσης, απελευθερώστε τη σκανδάλη και έπειτα πατήστε πάλι τη σκανδάλη για να ξαναρχίσετε την εργασία. Αν το εργαλείο εξακολουθεί να μην λειτουργεί, πρέπει να φορτίσετε την μπαταρία.

Ελληνικά

ΤΕΧΝΙΚΑ ΧΑΡΑΚΤΗΡΙΣΤΙΚΑ

Μοντέλο	Τάση	Απορροφημένη ισχύ	Χωρητικότητα της μπαταρίας	Αρ. κυττάρων ανά μπαταρία
BPP-1413	14.4V ⎓	220 V-240 V, 50 Hz CA μόνο	1.3 Ah	12
BPP-1415			1.5 Ah	12
BPP-1417			1.7 Ah	12
BPL-1414			1.4 Ah	4
BPP-1813	18 V ⎓	220 V-240 V, 50 Hz CA μόνο	1.3 Ah	15
BPP-1815			1.5 Ah	15
BPP-1817			1.7 Ah	15
BPL-1820			2.4 Ah	10
BPL-1815			1.4 Ah	5

ΦΟΡΤΙΣΗ ΤΗΣ ΜΠΑΤΑΡΙΑΣ

Χρησιμοποιείτε μόνο μπαταρίες Ryobi One+ 18 V και 14.4 V με αυτόν τον φορτιστή:

Οι μπαταρίες παραδίδονται πολύ ελάχιστα φορτισμένες προς αποφυγή ενδεχόμενων προβλημάτων. Είναι λοιπόν απαραίτητο να τις φορτίσετε μέχρι να ανάψει η πράσινη φωτεινή ένδειξη του φορτιστή.

ΦΟΡΤΙΣΗ ΚΡΥΑΣ ΜΠΑΤΑΡΙΑΣ

Αν ο φορτιστής δε φορτίζει σωστά την μπαταρία υπό φυσιολογικές συνθήκες χρήσης, απευθυνθείτε στο κοντινότερό σας Κέντρο Τεχνικής Εξυπηρέτησης για ηλεκτρικό έλεγχο των στοιχείων του φορτιστή.

- Φορτίζετε μόνο τις μπαταρίες που προβλέπονται για το φορτιστή αυτό.
- Βεβαιωθείτε πως η παροχή ρεύματος είναι **220-240 V, 50 Hz AC** μόνο (κοινή οικιακή τάση).
- Βεβαιωθείτε πως τα γλωσσίδια ασφάλισης που βρίσκονται στα πλαϊνά της μπαταρίας εισέρχονται σωστά και πως η μπαταρία είναι καλά στερεωμένη πριν αρχίσετε τη φόρτιση.
- Συνδέστε το φορτιστή σε πρίζα παροχής ρεύματος.
- Τοποθετήστε την μπαταρία μέσα στον φορτιστή ευθυγραμμίζοντας τις προεξοχές της μπαταρίας με τις εγκοπές του φορτιστή.
- Ασκήστε πίεση επάνω στην μπαταρία για να βεβαιωθείτε πως οι πόλοι της μπαταρίας έχουν εισέλθει σωστά στις επαφές του φορτιστή.

  Παρατήρηση: στο τέλος της φόρτισης, η πράσινη φωτεινή ένδειξη του φορτιστή παραμένει αναμμένη όσο η μπαταρία δεν αφαιρείται από το φορτιστή ή όσο ο φορτιστής δεν αποσυνδέεται.
- Κατά τη φόρτιση, η μπαταρία είναι ελαφρώς ζεστή στο άγγιγμα. Η θερμότητα αυτή είναι φυσιολογική και δεν είναι ένδειξη κάποιας δυσλειτουργίας.
- **Μην τοποθετείτε το φορτιστή και την μπαταρία σε μέρος όπου η θερμοκρασία είναι πολύ χαμηλή ή υψηλή. Η λειτουργία του φορτιστή και της μπαταρίας θα είναι η βέλτιστη σε θερμοκρασία περιβάλλοντος.**

  Παρατήρηση: Η μπαταρία και ο φορτιστής πρέπει να τακτοποιούνται σε μέρος όπου η θερμοκρασία συμπεριλαμβάνεται μεταξύ 10°C και 38°C.
- Αφού η μπαταρία φορτίσει πλήρως, αποσυνδέστε το φορτιστή και βγάλτε την μπαταρία από το φορτιστή.
- Γι αυτό, πατήστε τα γλωσσίδια ασφάλισης που βρίσκονται στα πλαϊνά της μπαταρίας και αφαιρέστε την μπαταρία από το φορτιστή.

ΦΟΡΤΙΣΗ ΖΕΣΤΗΣ ΜΠΑΤΑΡΙΑΣ

Όταν χρησιμοποιείτε κάποιο εργαλείο συνεχόμενα, η μπαταρία θερμαίνεται. Όταν η μπαταρία έχει ζεσταθεί, πρέπει να την αφήσετε να κρυώσει για 30 λεπτά περίπου πριν τη φορτίσετε.

ΣΥΝΤΗΡΗΣΗ ΚΑΙ ΕΠΙΔΙΟΡΘΩΣΗ

Κίνδυνος τραυματισμού

Μόνο ειδικευμένοι τεχνικοί επιτρέπεται να πραγματοποιούν τη συντήρηση, τις δοκιμές και τις επιδιορθώσεις της συσκευής αυτής.

Αν χρειαστεί, απευθυνθείτε στο τμήμα μας εξυπηρέτησης πελατών ή σε κάποιο Εξουσιοδοτημένο Κέντρο Τεχνικής Εξυπηρέτησης.

Ελληνικά

ΤΑΚΤΟΠΟΙΗΣΗ

Τακτοποιήστε το φορτιστή σας σε μέρος στεγνό όπου η θερμοκρασία κυμαίνεται μεταξύ 10 και 25°C. Αποφύγετε να τον αφήνετε σε πολύ κρύους χώρους, παραδείγματος χάρη σε αυτοκίνητο τη νύχτα. Βεβαιωθείτε ότι δεν κινδυνεύουν να πέσουν μεταλλικά σωματίδια ή ρινίσματα μέσα στις οπές αερισμού όταν ο φορτιστής είναι τακτοποιημένος: αυτό θα μπορούσε να προκαλέσει σοβαρούς τραυματισμούς κατά την επόμενη χρήση.

ΠΡΟΣΤΑΣΙΑ ΤΟΥ ΠΕΡΙΒΑΛΛΟΝΤΟΣ

Ανακυκλώνετε τις πρώτες ύλες αντί να τις απορρίπτετε με τα οικιακά απόβλητα. Για την προστασία του περιβάλλοντος, πρέπει να γίνει διαλογή του εργαλείου, των εξαρτημάτων και των συσκευασιών του.

ΛΕΙΤΟΥΡΓΙΑ ΤΩΝ ΦΩΤΕΙΝΩΝ ΕΝΔΕΙΞΕΩΝ

ΟΙ ΦΩΤΕΙΝΕΣ ΕΝΔΕΙΞΕΙΣ ΕΠΙΣΗΜΑΙΝΟΥΝ ΤΟ ΕΠΙΠΕΔΟ ΦΟΡΤΙΣΗΣ ΤΗΣ ΜΠΑΤΑΡΙΑΣ:

ΦΩΤΕΙΝΗ ΕΝΔΕΙΞΗ		ΜΠΑΤΑΡΙΑ	ΚΟΚΚΙΝΗ ΦΩΤΕΙΝΗ ΕΝΔΕΙΞΗ	ΠΡΑΣΙΝΗ ΦΩΤΕΙΝΗ ΕΝΔΕΙΞΗ	ΕΝΕΡΓΕΙΑ
	Υπό τάση	Χωρίς μπαταρία	αναμμένη	σβησμένη	Φορτιστής έτοιμος να φορτίσει μπαταρία.
	Δοκιμή	Μπαταρία πολύ ζεστή	αναβοσβήνει	σβησμένη	Όταν η μπαταρία έχε κρυώσει αρκετά, ο φορτιστής περνάει σε λειτουργία γρήγορης φόρτισης.
	Δοκιμή	Μπαταρία πολύ κρύα	αναβοσβήνει	σβησμένη	Όταν η μπαταρία επανέρχεται στη θερμοκρασία περιβάλλοντος, ο φορτιστής περνάει σε λειτουργία γρήγορης φόρτισης.
	Δοκιμή	Μπαταρία πολύ αποφορτισμένη	αναβοσβήνει	σβησμένη	Ο φορτιστής προ-φορτίζει την μπαταρία μέχρι να φτάσει σε μια φυσιολογική τάση, και στη συνέχεια περνάει σε λειτουργία γρήγορης φόρτισης.
	Πρόβλημα	Ελαττωματική	αναβοσβήνει	αναβοσβήνει	Η μπαταρία ή ο φορτιστής είναι ελαττωματικά.
	- Αν οι φωτεινές ενδείξεις επισημαίνουν κάποιο πρόβλημα, προσπαθήστε να ξαναρχίσετε τη φόρτιση αφαιρώντας και επανατοποθετώντας την μπαταρία στο φορτιστή. Αν φωτεινές ενδείξεις εξακολουθούν να επισημαίνουν κάποιο πρόβλημα, προσπαθήστε να χρησιμοποιήσετε το φορτιστή σας με άλλη μπαταρία. - Αν η άλλη μπαταρία φορτίζει κανονικά, απορρίψτε την ελαττωματική μπαταρία (ανατρέξτε στο τμήμα Συντήρηση). - Αν οι φωτεινές ενδείξεις εξακολουθούν να επισημαίνουν κάποιο πρόβλημα και με άλλη μπαταρία, πιθανώς ο φορτιστής να είναι ελαττωματικός.				
	Φορτίζει	Γρήγορη φόρτιση	αναμμένη	αναβοσβήνει	-
	Μπαταρία φορτισμένη	-	αναμμένη	αναμμένη	Η λειτουργία γρήγορης φόρτισης ολοκληρώθηκε, ο φορτιστής εξακολουθεί να φορτίζει.

Ελληνικά

ΣΥΜΒΟΛΑ

Προειδοποίηση ασφάλειας

Εσωτερική χρήση

Κατηγορία II, διπλή μόνωση

Συμμόρφωση CE

Συμμόρφωση GOST-R

Παρακαλούμε διαβάστε τις οδηγίες προσεκτικά πριν ξεκινήσετε το μηχάνημα.

Τα ηλεκτρικά προϊόντα προς απόρριψη δεν θα πρέπει να απορρίπτονται μαζί με τα οικιακά απόβλητα. Παρακαλούμε ανακυκλώστε όπου υπάρχουν οι αντίστοιχες εγκαταστάσεις. Μιλήστε με τις τοπικές αρχές ή τον πωλητή για να σας ενημερώσουν σχετικά με τα προγράμματα ανακύκλωσης.

ΤΕΧΝΙΚΑ ΧΑΡΑΚΤΗΡΙΣΤΙΚΑ

Μοντέλο	Τάση	Απορροφημένη ισχύ	Χωρητικότητα της μπαταρίας	Αρ. κυττάρων ανά μπαταρία
RB18L13	18 V ⎓	220 V-240 V, 50 Hz CA μόνο	1.3 Ah	5
RB18L15			1.5 Ah	5
RB18L26			2.6 Ah	10
RB18L40			4.0 Ah	10

Türkçe

GÜVENLİK TALİMATLARI

Bu cihazın, güvenliklerinden sorumlu kişilerce gözetim sağlanmadıkça veya cihazın kullanımıyla ilgili talimatlar verilmedikçe fiziksel, duyusal veya zihinsel yetersizliğe sahip olan veya yeterli deneyim ve bilgiye sahip olmayan kişiler (çocuklar dahil) tarafından kullanılması uygun değildir. Ürünle oynamalarını engellemek için, çocuklar gözetim altında tutulmalıdır.

Cihazı kullanmadan önce bu talimatları okuyunuz ve bunlara riayet ediniz.

- Cihazı kullanmadan önce, besleme kablosunun ve prizinin zarar görmemiş olduğunu kontrol ediniz.
- Cihaz asla nemli olmamalıdır ya da nemli bir ortamda kullanılmamalıdır.
- Bir darbeye maruz kalmış veya herhangi bir şekilde hasar görmüş ise bu cihazı kullanmayınız.
- Şarj etme işlemi sırasında meydana gelen ısı yüzünden, şarj aleti yanıcı bir yüzey üzerinde veya parlayıcı bir ortamda kullanılmamalıdır.
- Havalandırma yarıklarını hiçbir şekilde kapatmayınız.
- Aleti hiçbir zaman kendiniz sökmeyiniz.
- Kullanılmadığında ya da temizlediğinizde şarj aletini prizden çekiniz.
- Sadece onaylanmış ve mükemmel durumda olan uzatma kabloları kullanınız.
- Şarj etme işlemi sırasında çalıştığınız yerin havalandırmasının yeterli olduğundan emin olunuz. Şarj aletinin şarj işlemi sırasında hatalı şekilde çalışması, aşırı kullanım ve saklama sıcaklıklarından kaynaklanabilir. +40°C'nin üzerindeki hava sıcaklıklarından sakınılmalıdır. Kapalı dolapların içinde, ısı kaynaklarının (radyatörler, güneş gibi) yakınında vb. gerçekleştirilen şarj işlemleri, cihaza zarar verebilecek ısı birikimine neden olur.
- Bataryayı uzun bir süre kullanmadığınızda, şarj aletinden çıkarınız ve şarj aletini prizden çekiniz.
- Metal nesnelerin sebep olabileceği kısa devreleri önlemek için bataryanın kutupları korunmalıdır. Böylece yangın veya patlama risklerini önlersiniz.
- Yalnızca bu kılavuzda önerilen orijinal bataryaları şarj ediniz.
- Besleme kablosu zarar görmüş ise, kaza risklerini önlemek için Yetkili bir Servis Merkezinde yenisiyle değiştirtiniz.

⚠ **UYARI**
Asla şarj edilemez bataryaları şarj etmeye çalışmayınız.

⚠ **UYARI**
Maddi hasar risklerini önlemek için, ev elektriği geriliminin cihaz üzerinde belirtilen gerilime uygun olmasına dikkat ediniz.

TANIMLAMA

1. Bataryaya bağlantı
2. Yeşil ışıklı gösterge
3. Kırmızı ışıklı gösterge
4. Tespit delikleri

TEKNİK ÖZELLİKLER

Model	Voltaj	Emilen besleme	Bataryanın kapasitesi	Batarya başına hücre sayısı
BPP-1413	14.4V ⎓	Yalnızca 220-240 V, 50 Hz, AC	1.3 Ah	12
BPP-1415			1.5 Ah	12
BPP-1417			1.7 Ah	12
BPL-1414			1.4 Ah	4
BPP-1813	18 V ⎓	Yalnızca 220-240 V, 50 Hz, AC	1.3 Ah	15
BPP-1815			1.5 Ah	15
BPP-1817			1.7 Ah	15
BPL-1820			2.4 Ah	10
BPL-1815			1.4 Ah	5
RB18L13			1.3 Ah	5
RB18L15			1.5 Ah	5
RB18L26			2.6 Ah	10
RB18L40			4.0 Ah	10

Türkçe

KULLANIM

UYGULAMALAR

Şarj aletinizi aşağıdaki uygulamalar için kullanınız:

- Ryobi uyumlu 14,4 Volt ve 18 Volt batarya kutularını şarj etme.

BATARYALARIN ÖZELLİKLERİ

Ryobi One+ 18 V ve 14,4 V lityum iyon bataryaları, lityum iyon hücrelerini koruyan ve batarya ömrünü artıran özellikte tasarlanmıştır.

Eğer kablosuz aletiniz kullanım sırasında duruyor ise, tetik düğmesini bırakınız, ardından işe dönmek için tetik düğmesine tekrar basınız. Eğer alet hala çalışmıyor ise, batarya şarj edilmelidir.

BATARYANIN ŞARJ EDİLMESİ

Bu şarj cihazında sadece Ryobi One+ 18 V ve 14,4 V batarya kutularını kullanın:

Olası sorunları önlemek için bataryalar az şarj edilmiş bir durumda teslim edilir. Dolayısıyla bunları şarj aletinin yeşil ışıklı göstergesi yanana kadar şarj etmek gerekir.

SOĞUK BİR BATARYANIN ŞARJ EDİLMESİ

Eğer şarj aleti, normal kullanım koşulları altında bataryayı doğru bir şekilde şarj etmiyorsa, şarj aletini ve bataryayı bu öğelerin elektrik kontrolünün yapılması için size en yakın Yetkili Servis Merkezine getiriniz.

- Yalnızca bu şarj aleti için öngörülen bataryaları şarj ediniz.
- Beslemenin yalnızca **220-240 V, 50 Hz AC** olduğundan emin olunuz (normal ev gerilimi).
- Şarj işlemine başlamadan önce, bataryanın yanlarında bulunan kilitleme mandallarının doğru şekilde yerleştiğinden ve bataryanın düzgün şekilde sabitlendiğinden emin olunuz.
- Şarj aletini bir besleme prizine takınız.
- Şarj aletinin oyuklarıyla bataryanın çıkıntılarını aynı hizaya getirerek bataryayı şarj aletinin içine yerleştiriniz.
- Bataryanın kutuplarının, şarj makinesinin kontak noktalarına doğru bir şekilde yerleştirildiğinden emin olmak için bataryanın üzerine bir baskı uygulayınız.

  Not: şarj işleminin sonunda, yeşil ışıklı gösterge, batarya şarj makinesinden çıkarılana veya şarj makinesi prizden çekilene dek yanık durumda kalır.
- Şarj sırasında, bataryaya dokunulduğunda hafifçe sıcak hale gelir. Bu sıcaklık normaldir ve bir işlev bozukluğuna işaret değildir.
- **<u>Şarj aletini ve bataryayı, sıcaklığın aşırı düşük veya aşırı yüksek olduğu bir yere koymayınız. Şarj aletinin ve bataryanın işleyişi, oda sıcaklığında optimum olacaktır.</u>**

  <u>Not: batarya ve şarj aleti, sıcaklığın 10°C ila 38°C arasında olduğu bir yerde saklanmalıdır.</u>
- Batarya tamamen şarj olduktan sonra, şarj aletini prizden çekiniz ve bataryayı şarj aletinden çıkartınız.
- Bunun için, bataryanın yanlarında bulunan kilitleme mandallarının üzerine bastırınız ve bataryayı şarj aletinden çıkartınız.

SICAK BİR BATARYANIN ŞARJ EDİLMESİ

Bir aleti sürekli olarak kullandığınızda, batarya ısınır. Batarya sıcak olduğunda, yeniden şarj etmeden önce yaklaşık 30 dakika boyunca soğutmaya bırakmalısınız.

BAKIM VE ONARIM

Yaralanma riski

Yalnızca deneyimli bir teknisyen bu cihazın bakımını, testlerini ve onarımlarını gerçekleştirmek için yetkilidir.

İhtiyaç halinde, müşteri hizmetlerimize veya Yetkili bir Servis Merkezine başvurunuz.

SAKLAMA

Şarj aletinizi sıcaklığın 10 ila 25°C arasında olduğu kuru bir yerde muhafaza ediniz. Cihazı fazla soğuk yerlerde, örneğin geceleyin bir aracın içinde bırakmaktan sakınınız. Şarj aleti saklandığında, havalandırma yarıklarının içine parcacıkların veya metal talaşların düşme riskinin bulunmadığından emin olunuz: bu, bir sonraki kullanım sırasında ciddi yaralanmalara neden olabilir.

ÇEVRENİN KORUNMASI

Ham maddeleri çöpe atmak yerine geri dönüştürünüz. Çevreyi korumak için, alet, aksesuarlar ve ambalajlarlar tasnif edilmelidir.

Türkçe

SEMBOLLER

Güvenlik Uyarısı

Kapalı mekanlarda kullanım.

Sınıf II, çift yalıtımlı

CE Uygunluğu

GOST-R Uygunluğu

Makineyi çalıştırmadan talimatları dikkatlice okuyun.

Atık elektrikli ürünler evsel atıklarla birlikte atılmamalıdır. Tesis bulunuyorsa lütfen geri dönüşüme verin. Geri dönüşümle ilgili tavsiye için Yerel Makamlarla veya bayi ile irtibat kurun.

IŞIKLI GÖSTERGELERİN FONKSİYONU

IŞIKLI GÖSTERGELER AKÜNÜN ŞARJ DURUMUNU BELİRTİR:

IŞIKLI GÖSTERGE	BATARYA	KIRMIZI GÖSTERGE	YEŞİL GÖSTERGE	EYLEM
Voltaj uygulanmış	Bataryasız	yanık	sönük	Şarj aleti bir bataryayı şarj etmeye hazır.
Test	Batarya fazla sıcak	yanıp sönüyor	sönük	Batarya yeterince soğuduğunda, şarj aleti hızlı şarj moduna geçer.
Test	Batarya fazla sönüyor	yanıp sönüyor	sönük	Batarya ortam sıcaklığına döndüğünde, şarj aleti hızlı şarj moduna geçer.
Test	Batarya aşırı boşalmış	yanıp sönüyor	sönük	Normal bir gerilime ulaşılıncaya kadar şarj aleti bataryanın ön-yüklemesini gerçekleştirir, ardından hızlı şarj moduna geçer.
Sorun	Arızalı	yanıp sönüyor	yanıp sönüyor	Batarya veya şarj aleti arızalı.
- Eğer göstergeler bir sorunu işaret ediyorsa, bataryayı şarj aletinden çıkarıp tekrar takarak şarj işlemini yeniden başlatmayı deneyiniz. Eğer ışıklı göstergeler hala bir sorunu işaret ediyorsa, şarj aletinizi başka bir batarya ile kullanmayı deneyiniz. - Başka bir batarya normal şekilde şarj edilebiliyorsa, arızalı bataryayı bertaraf ediniz (Bakım bölümüne bakınız). - Eğer ışıklı göstergeler başka bir batarya ile hala bir sorunu işaret ediyorsa, bu muhtemelen şarj aletinin arızalı olduğuna işarettir.				
Şarj oluyor	Hızlı şarj	yanık	yanıp sönüyor	-
Batarya şarj edilmiş	-	sönük	yanık	Hızlı şarj modu tamamlanmıştır, şarj aleti şarj etmeye devam ediyor.

GB WARRANTY - STATEMENT

All Ryobi products are guaranteed against manufacturing defects and defective parts for a period of twenty four (24) months from the date stated on the original invoice drawn up by the retailer and given to the end user.
Deterioration caused by normal wear and tear, unauthorised or improper use or maintenance, or overload are excluded from this guarantee as are accessories such as battery packs, light bulbs, blades, fittings, bags, etc.
In the event of malfunction during the warranty period, please take the **NON-DISMANTLED** product, along with the proof of purchase, to your retailer or nearest Authorised Ryobi Service Centre.
This warranty in no way affects your legal rights concerning defective products.

FR GARANTIE - CONDITIONS

Ce produit Ryobi est garanti contre les vices de fabrication et les pièces défectueuses pour une durée de vingt-quatre (24) mois, à compter de la date faisant foi sur l'original de la facture établie par le revendeur à l'utilisateur final.
Les détériorations provoquées par l'usure normale, par une utilisation ou un entretien anormal ou non autorisé, ou par une surcharge sont exclues de la présente garantie de même que les accessoires tels que batteries, ampoules, lames, embouts, sacs, etc.
En cas de mauvais fonctionnement au cours de la période de garantie, veuillez envoyer le produit **NON DÉMONTÉ** avec la preuve d'achat à votre fournisseur ou au Centre Service Agréé Ryobi le plus proche de chez vous.
Vos droits légaux se rapportant aux produits défectueux ne sont pas remis en cause par la présente garantie.

DE GARANTIE - BEDINGUNGEN

Für alle Ryobi-Produkte gilt eine Garantie gegen Material- und Verarbeitungsfehler für einen Zeitraum von vierundzwanzig (24) Monaten ab dem Datum der vom Wiederverkäufer für den Endbenutzer ausgestellten Originalrechnung.
Fehler, die auf Grund einer normalen Abnutzung, einer unberechtigten oder falschen Wartung oder Handhabung oder durch eine Überbelastung auftreten, sind von der Garantie ausgeschlossen. Dies gilt auch für Zubehörteile wie Batterien, Glühbirnen, Sägeblätter, Ansatzstücke, Beutel usw.
Senden Sie das Produkt im Fall eines Defekts innerhalb des Garantiezeitraumes in **NICHT ZERLEGTEM** Zustand zusammen mit dem Kaufnachweis an Ihren Händler oder Ihr nächstes Ryobi-Kundendienstzentrum zurück.
Diese Garantie hat keine Auswirkungen auf Ihre gesetzlichen Rechte in Bezug auf fehlerhafte Produkte.

ES GARANTÍA - CONDICIONES

Este producto Ryobi está garantizado contra los defectos de fabricación y las piezas defectuosas por un período de veinticuatro (24) meses, a partir de la fecha que figura en el original de la factura establecida por el distribuidor al usuario final.
Se excluyen de la presente garantía los deterioros provocados por un desgaste normal, una utilización o mantenimiento incorrecto o no autorizado, y una sobrecarga, así como los diversos accesorios: baterías, bombillas, hojas, puntas, bolsas, etc.
En caso de funcionamiento incorrecto durante el período de la garantía, envíe el producto **SIN DESMONTAR** con la prueba de compra a su proveedor o al Centro de Servicio Acreditado Ryobi más cercano a su domicilio.
Los derechos legales relacionados con los productos defectuosos no son cuestionados por la presente garantía.

IT GARANZIA - CONDIZIONI

Questo prodotto Ryobi è garantito contro tutti i difetti di fabbricazione e pezzi difettosi per una durata di ventiquattro (24) mesi, a partire dalla data indicata sull'originale della fattura compilata dal rivenditore e consegnata all'utente finale.
Il deterioramento provocato dall'usura normale, da un utilizzo o una manutenzione non conformi o non autorizzati, o da un sovraccarico, è escluso dalla presente garanzia. La garanzia è esclusa anche per gli accessori come batterie, lampadine, lame, punte, borse, ecc.
In caso di malfunzionamento nel corso del periodo di garanzia, riportare il prodotto **NON SMONTATO** corredato della prova d'acquisto al fornitore o al più vicino Centro di Assistenza Autorizzato Ryobi.
I diritti legali relativi ai prodotti difettosi non sono rimessi in causa dalla presente garanzia.

NL GARANTIEVOORWAARDEN

Dit Ryobi product is gewaarborgd tegen fabricagefouten en defecte onderdelen gedurende een periode van vierentwintig (24) maanden, te rekenen vanaf de officiële datum op het origineel van de door de wederverkoper aan de eindgebruiker uitgeschreven rekening.
Beschadigingen veroorzaakt door normale slijtage, door abnormaal of ongeoorloofd gebruik of onderhoud, of door overbelasting vallen niet onder deze garantie, evenmin als accu's, lampen, bits, snijbladen, zakken enz.
In geval van slechte werking tijdens de garantieperiode, wordt u verzocht het **NIET GEDEMONTEERDE** product samen met de koopbon aan uw leverancier of aan het dichtstbijzijnde Ryobi servicecentrum te sturen.
Deze garantie doet niet af aan uw wettelijke rechten met betrekking tot defecte producten.

PT GARANTIA - CONDIÇÕES

Este produto Ryobi está garantido contra os vícios de fabrico e as peças defeituosas por um prazo de vinte e quatro (24) meses, a contar da data que faz fé no original da factura emitida pelo vendedor ao utilizador final.
As deteriorações provocadas pelo desgaste normal, por uma utilização ou uma manutenção anormal ou não autorizada, ou por uma sobrecarga ficam excluídas da presente garantia assim como os acessórios tais como baterias, lâmpadas, lâminas, ponteiras, sacos, etc.
No caso de mau funcionamento durante o período de garantia, queira enviar o produto **NÃO DESMONTADO** com a prova de compra ao seu fornecedor ou ao Centro de Serviço Autorizado Ryobi mais próximo.
Os seus direitos legais relativos aos produtos defeituosos não são prejudicados pela presente garantia.

DK GARANTI - REKLAMATIONSRET

Der er reklamationsret på dette Ryobi produkt for fabrikationsfejl og defekte dele i fireogtyve (24) måneder fra gyldighedsdatoen på originalfakturaen udstedt af forhandleren til slutbrugeren.
Skader opstået på grund af almindeligt slid, unormal eller ikke tilladt anvendelse, forkert vedligeholdelse eller overbelastning er ikke dækket af denne reklamationsret, det samme gælder tilbehør som batterier, pærer, klinger, indsatser, poser osv.
I tilfælde af driftsfejl i garantiperioden skal produktet afleveres **IKKE DEMONTERET** med købebevis til forhandleren eller nærmeste autoriserede Ryobi serviceværksted.
De lovbestemte rettigheder i forbindelse med defekte produkter forringes ikke af denne reklamationsret.

(SE) GARANTI - VILLKOR

Ryobi garanterar denna produkt mot fabrikationsfel och defekta delar under tjugofyra (24) månader, räknat från det datum som anges på originalfakturan fastställd av återförsäljaren och överlämnad till slutanvändaren.
Denna garanti täcker inte skador som förorsakas av normalt slitage, av onormal eller otillåten användning eller skötsel, eller av överbelastning. Den täcker inte heller tillbehör som batterier, glödlampor, blad, ändstycken, påsar, osv.
I händelse av felaktig funktion medan garantin är i kraft skall produkten sändas **UTAN ATT DEMONTERAS** tillsammans med inköpsbeviset till leverantören eller till närmaste servicecenter som auktoriserats av Ryobi.
De rättigheter som lagen ger i förhållande till defekta produkter ifrågasätts inte av denna garanti.

(FI) TAKUUEHDOT

Tällä Ryobi-tuotteella on valmistusviat ja vialliset osat kattava vuoden (24 kk) takuu alkuperäiseen ostokuittiin tai laskuun merkitystä ostopäivästä lukien.
Takuu ei kata normaalista kulumisesta, epänormaalista tai kielletystä käytöstä tai ylikuormituksesta aiheutuneita vahinkoja eikä lisävarusteita kuten akkuja, polttimoita,teriä, pusseja jne.
Mikäli takuuaikana ilmaantuu toimintahäiriöitä, vie **PURKAMATON** tuote ostotodistuksineen myyjäliikkeeseen tai lähimpään Ryobi-keskushuoltamoon.
Tämä takuu ei vaikuta viallisia tuotteita koskeviin lakiperusteisiin oikeuksiin.

(NO) GARANTI - VILKÅR

Dette Ryobi produktet er garantert mot fabrikasjonsfeil og defekte deler i tjueogfire (24) måneder fra datoen som står på fakturaen utstedt av forhandleren til sluttbrukeren.
Garantien bortfaller dersom skadene er forårsaket av normal slitasje, unormal eller uautorisert bruk, eller overbelastning, og gjelder ikke tilbehør som batterier, lyspærer, blad, bits, poser, osv.
I tilfelle funksjonsfeil under garantiperioden, skal produktet leveres i **UDEMONTERT** tilstand sammen med kjøpsbeviset til forhandler eller til nærmeste autoriserte Ryobi servicesenter.
Dine lovmessige rettigheter med hensyn til defekte produkter er ikke påvirket av denne garantien.

(RU) ГАРАНТИЯ – УСЛОВИЯ

Настоящая продукция RYOBI гарантирована от дефектов производства и дефектов изделий на 2 года со дня официального оформления покупки, указанного на оригинале счета, выписанного продавцом покупателю.
Повреждения, полученные в результате обычного износа, ненормального или запрещенного использования или обслуживания, а также перегрузкой,– не покрываются настоящей гарантией, также как и аксессуары, такие как батареи, лампочки, цокли, патроны, мешки и т.д.
В случае поломки или неисправности в гарантийный период отошлите продукцию **НЕРАЗОБРАННОЙ** с подтверждением покупки Вашему продавцу или в ближайший Центр Технического Обслуживания Ryobi.
Настоящая гарантия не влияет на Ваши законные права, по отношению к дефектной продукции.

(PL) WARUNKI GWARANCJI

Na niniejszy produkt Ryobi udzielona jest dwuletnia gwarancja na ukryte wady fabryczne oraz na zdefektowane części. Okres gwarancji dwudziestu czterech (24) miesięcy, zaczyna się od wiążącej daty widniejącej na oryginale faktury wystawionej przez sprzedawcę dla ostatecznego nabywcy.
Gwarancja ta nie obejmuje zniszczenia wynikającego z normalnego zużycia, czy też uszkodzeń spowodowanych nadmierną eksploatacją, lub niewłaściwą konserwacją, czy nieodpowiednim użytkowaniem niezgodnym z przeznaczeniem. Wyłączone są z niej również akcesoria tj. akumulatory, żarówki, ostrza, końcówki, worki, itd.
W wypadku stwierdzenia złego funkcjonowania podczas okresu gwarancyjnego, prosimy o skierowanie **NIE ZDEMONTOWANEGO** produktu, wraz z dowodem zakupu do waszego dostawcy lub do najbliższego Autoryzowanego Punktu Serwisowego Ryobi.
Niniejsza gwarancja nie podważa przysługujących Państwu uprawnień dotyczących wadliwych produktów.

(CZ) ZÁRUKA - ZÁRUČNÍ PODMÍNKY

Na tento výrobek značky Ryobi se poskytuje záruka po dobu 24 (dvaceti čtyř) měsíců od data uvedeného na faktuře nebo pokladním bloku, který koncový uživatel obdržel v prodejně při nákupu výrobku. Záruka se vztahuje na výrobní vady a vadné díly.
Záruka se nevztahuje na poškození výrobku způsobené jeho běžným opotřebením, nesprávným nebo neschváleným používáním, nesprávnou údržbou nebo přetížením. Uvedené záruční podmínky se nevztahují na příslušenství, jako akumulátory, žárovky, pilové listy, nástavce, vaky apod.
V případě provozních problémů u výrobku v záruce kontaktuje nejbližší autorizovanou servisní opravnu výrobků Ryobi. K opravě je nutné předložit **NEDEMONTOVANÝ** výrobek spolu s fakturou nebo pokladním blokem.
Tato záruka nevylučuje případná další Vaše spotřebitelská práva týkající se výrobních závad, v souladu s platnými legislativními předpisy.

(HU) A GARANCIA FELTÉTELEI

Ezt a Ryobi terméket huszonnégy (24) hónapig garantáljuk a gyártáshibák, valamint a készülékben található alkatrészek miatt jelentkező meghibásodás ellen. A garancia az eladó által, a vásárló számára készített, eredeti adás-vételi szerződésen feltüntetett dátumtól érvényes.
A normális igénybevételből fakadó elhasználódás, a nem rendeltetésnek megfelelő használat vagy karbantartási művelet miatt fellépő, túlterhelés által okozott meghibásodásra nem terjed ki a garancia. A tartozékokra, mint például az akkumulátorra, izzókra, fúrófejekre, táskára, stb., a garancia szintén nem vonatkozik.
A garancia periódus alatt fellépő meghibásodás esetén, juttassa el **NEM SZÉTSZERELT ÁLLAPOTBAN** a Ryobi terméket a vásárlást és annak dátumát igazoló dokumentum kíséretében az eladóhoz vagy az Önhöz legközelebbi Ryobi Szerviz Központba.
A jelen garancia nem zárja ki a fogyasztási eszközökre vonatkozó jogszabályok által elrendelteket.

(RO) GARANŢIE - CONDIŢII

Acest produs Ryobi este garantat în cazul viciilor de fabricaţie şi pieselor cu defecte pentru o durată de douăzecişipatru (24) de luni, începând cu data facturii originale emisă de către comerciant utilizatorului final.
Deteriorările provocate prin uzură normală, printr-o utilizare sau întreţinere anormală sau neautorizată, sau prin forţarea utilajului sunt excluse din prezenta garanţie acestea aplicându-se şi accesoriilor ca baterii, becuri, lame, capete, saci, etc.
În caz de funcţionare defectuoasă în perioada de garanţie, vă rugăm să trimiteţi produsul **NEDEMONTAT** împreună cu factura de cumpărare furnizorului dumneavoastră sau la Centrul Service Agreat Ryobi cel mai apropiat de dumneavoastră.
Drepturile dumneavoastră legale privind produsele defectuoase nu sunt alterate prin prezenta garanţie.

(LV) GARANTIJAS PAZIŅOJUMS

Šī produkta izejmateriālu un ražošanas defektus divdesmit četrus (24) mēnešus sedz garantija, kas stājas spēkā no rēķina vai piegādes dokumenta izrakstīšanas datuma.
Normālas nolietošanas, nepilnvarotas/nepareizas apkopes/apiešanās vai pārslodzes radītos defektus garantija nesedz; garantija neattiecas arī uz akumulatoriem, spuldzītēm, asmeņiem, kaltiem utt.
Ja garantijas perioda laikā radusies kļūme, atgrieziet **NEIZJAUKTU** produktu ar iegādi apstiprinošiem dokumentiem savam dīlerim vai tuvākajā Ryobi servisa centrā.
Garantija neskar ar likumu noteiktās tiesības attiecībā uz defektīviem produktiem.

(LT) GARANTINIS PAREIŠKIMAS

Garantuojame, kad šiame prietaise 24 mėnesius, pradedant nuo pirmojo pirkimo ar pristatymo datos, nurodytos ant kvito, nebus medžiagų ir gamybos defektų.
Defektai dėl įprasto naudojimo ir nusidėvėjimo, netinkamo ir neleistino naudojimo ir priežiūros ar perkrovų į garantijos apimtį neįeina. Taip pat garantija neteikiama tokiems priedams kaip baterijos, lemputės, antgaliai ir pan.
Gedimo atveju garantiniu laikotarpiu **NEIŠARDYTĄ** prietaisą su pirkimo datos įrodymu grąžinkite pardavėjui arba į artimiausią „Ryobi" techninio aptarnavimo centrą.
Jūsų statutinės teisės gedimų turinčių produktų atžvilgiu garantijos nėra apribojamos.

(EE) GARANTIIAVALDUS

Käesoleva toote garantii katab kahekümne nelja (24) kuu jooksul materjali ja tootevalmistamise defektid, mis hakkab kehtima ning mis tõestatakse arve või saatelehe kuupäevast.
Tavalise kasutamise ja kulumise, volitamata/väära hooldamise või ülekoormuse käigus tekkinud defektid käesoleva garantii alla ei kuulu, nagu ei kuulu garantii alla ka lisavarustus, sh akud, pirnid, terad, osakesed jne.
Garantiiperioodil esineva tõrke korral tagastage toode palun LAHTI VÕTMATA ning koos ostu tõendava
dokumendiga oma kohalikule edasimüüjale või lähimasse Ryobi hoolduskeskusesse.
Garantii ei mõjuta teie seaduslikke õigusi defektsete toodete suhtes.

(HR) UVJETI GARANCIJE

Ovaj Ryobi proizvod je pod garancijom za sve nedostatke unutar dvadeset i četiri (24) mjeseca od datuma koji se nalazi na originalnom računu koji je prodavač izdao krajnjem korisniku.
Oštećenja uzrokovana normalnom uporabom, neprikladnim ili nedozvoljenim korištenjem ili održavanjem ili pak prevelikim opterećenjem nisu uključena u ovu garanciju, kao ni dodaci poput baterija, žarulja, noževa, vrhova, torbi itd.
U slučaju da tijekom garancijskog razdoblja alat radi neispravno, proizvod koji **NISTE RASTAVLJALI** zajedno s dokazom o kupnji pošaljite vašem dobavljaču ili najbližem Ovlaštenom Ryobi servisu. Vaša prava koja se odnose na neispravne proizvode ovom se garancijom ne dovode u pitanje.

(SI) GARANCIJSKA IZJAVA

Vsi izdelki znamke Ryobi imajo garancijo za napake v izdelavi in neustrezne sestavne dele za obdobje 24-ih mesecev od datuma, ki je naveden na originalnem računu, ki ga je prodajalec izdal končnemu uporabniku.
Staranje, ki ga povzroča običajna raba in obraba izdelka, njegova nepooblaščena ali neustrezna uporaba ali vzdrževanje, ali preobremenitev, je izvzeto iz te garancije. Enako velja tudi za dodatno opremo kot so baterijski vložki, žarnice, rezila, pribor, vrečke, ipd.
Če pride v garancijskem roku do napake v delovanju izdelka, vas prosimo, da ga **NERAZSTAVLJENEGA**, skupaj z dokazilom o nakupu, odnesete vašemu prodajalcu ali v najbližji Ryobi servisni center.
Ta garancija nikakor ne vpliva na vaše pravice, ki vam jih v zvezi z neustreznimi izdelki daje zakon.

(SK) ZÁRUKA –PREHLÁSENIE

Tento produkt prichádza so zárukou na chyby v materiáli a spracovaní v dĺžke 24 mesiacov od dátumu kúpy, alebo dodania.
Chyby spôsobené normálnym opotrebovaním, nedovolenou / nesprávnou údržbou / narábaním, alebo preťažením, sú z tejto záruky vylúčené podobne ako príslušenstvo ako batériové články, čepele a hrotov atď.
V prípade poruchy v období záruky, prineste prosím **NEROZOBRANÝ** s dokladom o kúpe vášmu predajcovi, alebo do najbližšieho servisného centra Ryobi.
Vaše zákonné práva ohľadom poškodeného výrobku nie sú ovplyvnené touto zárukou.

(GR) ΟΡΟΙ ΕΓΓΥΗΣΗ

Αυτό το προϊόν Ryobi φέρει εγγύηση κατά των κατασκευαστικών ελαττωμάτων και των ελαττωματικών τμημάτων για μια διάρκεια εικοσιτεσσάρων (24) μηνών, από την ημερομηνία που αναφέρεται στο πρωτότυπο του τιμολογίου που καταρτίστηκε από τον μεταπωλητή για τον τελικό χρήστη.
Οι φυσιολογικές φθορές ή εκείνες που θα προκληθούν από μη φυσιολογική ή μη επιτρεπτή χρήση ή συντήρηση, ή από υπερφόρτιση δεν καλύπτονται από την παρούσα εγγύηση καθώς και τα εξαρτήματα όπως μπαταρίες, λάμπες, μύτες, σακούλες κλπ.
Σε περίπτωση κακής λειτουργίας κατά την περίοδο εγγύησης, παρακαλείστε να απευθύνετε το προϊόν **ΧΩΡΙΣ ΝΑ ΤΟ ΑΝΟΙΞΕΤΕ**, με την απόδειξη αγοράς, στον προμηθευτή σας ή στο κοντινότερο Κέντρο Τεχνικής Εξυπηρέτησης Ryobi.
Τα νόμιμα δικαιώματά σας που αφορούν στα ελαττωματικά προϊόντα δεν αμφισβητούνται από την παρούσα εγγύηση.

(TR) GARANTİ - ŞARTLAR

Bu Ryobi ürünü, üretim hatalarına ve kusurlu parçalara karşı satıcı tarafından son kullanıcıya verilmiş olan orijinal fatura tarihinden itibaren yirmi dört (24) ay boyunca garantilidir.
Normal kullanım sonucunda yıpranmalar, anormal ya da izin verilmeyen kullanım ya da bakım, ya da aşırı yüklenme ve ayrıca bataryalar, ampuller, bıçaklar, rakorlar, torbalar gibi aksesuarlar sözkonusu garantinin dışındadır.
Garanti dönemi süresinde meydana gelen bir arıza durumunda, ürünü **SÖKMEDEN** satınalma belgesi ile yetkili satıcınıza ya da size en yakın Ryobi Yetkili Servis Merkezi'ne gönderiniz. Bu garanti, defolu mallara ilişkin yasal haklarınızı hiçbir şekilde etkilemez.

EN EC DECLARATION OF CONFORMITY

Techtronic Industries GmbH
Max-Eyth-Strasse 10, D-71364 Winnenden, Germany

Herewith we declare that the product
14.4 - 18 VOLT NICKEL-CADMIUM / LITHIUM-ION BATTERY CHARGER
BCL14181H

is in conformity with the following standards or standardized documents
2011/65/EU, 2004/108/EC, 2006/95/EC,
EN 55014-1:2006+A1:2009+A2:2011, EN 55014-2:1997+A1:2001+A2:2008, EN 61000-3-2:2006+A1:2009+A2:2009, EN 61000-3-3:2008, EN 60335-1:2002+A1:2004+A11:2004+A12:2006+A2:2006+A13:2008+A14:2010+A15:2011, EN 60335-2-29:2004+A2:2010, EN 62233:2008

CE 2012

Brian Ellis
Vice President of Engineering
Winnenden, Nov. 30, 2012

Authorised to compile the technical file:
Rainer Kumpf
Techtronic Industries GmbH
Max-Eyth-Strasse 10, D-71364 Winnenden, Germany

DE EC KONFORMITÄTSERKLÄRUNG

Techtronic Industries GmbH
Max-Eyth-Strasse 10, D-71364 Winnenden, Germany

Hiermit erklären wir, dass die Produkte
14,4-18 VOLT NICKEL-CADMIUM / LITHIUM-IONEN LADEGERÄT
BCL14181H

mit den folgenden Normen oder normativen Dokumenten über-einstimmt
2011/65/EU, 2004/108/EC, 2006/95/EC,
EN 55014-1:2006+A1:2009+A2:2011, EN 55014-2:1997+A1:2001+A2:2008, EN 61000-3-2:2006+A1:2009+A2:2009, EN 61000-3-3:2008, EN 60335-1:2002+A1:2004+A11:2004+A12:2006+A2:2006+A13:2008+A14:2010+A15:2011, EN 60335-2-29:2004+A2:2010, EN 62233:2008

CE 2012

Brian Ellis
Vice President of Engineering
Winnenden, Nov. 30, 2012

Autorisiert die technische Datei zu erstellen:
Rainer Kumpf
Techtronic Industries GmbH
Max-Eyth-Strasse 10, D-71364 Winnenden, Germany

FR DÉCLARATION DE CONFORMITÉ EC

Techtronic Industries GmbH
Max-Eyth-Strasse 10, D-71364 Winnenden, Germany

Déclarons par la présente que le produit
CHARGEUR DE BATTERIE LITHIUM-ION / CADMIUM-NICKEL 14.4-18 VOLTS
BCL14181H

est en conformité avec les normes ou documents normalisés suivants
2011/65/EU, 2004/108/EC, 2006/95/EC,
EN 55014-1:2006+A1:2009+A2:2011, EN 55014-2:1997+A1:2001+A2:2008, EN 61000-3-2:2006+A1:2009+A2:2009, EN 61000-3-3:2008, EN 60335-1:2002+A1:2004+A11:2004+A12:2006+A2:2006+A13:2008+A14:2010+A15:2011, EN 60335-2-29:2004+A2:2010, EN 62233:2008

CE 2012

Brian Ellis
Vice président de l'Ingénierie
Winnenden, Nov. 30, 2012

Autorisé à rédiger le dossier technique:
Rainer Kumpf
Techtronic Industries GmbH
Max-Eyth-Strasse 10, D-71364 Winnenden, Germany

ES DECLARACIÓN EC DE CONFORMIDAD

Techtronic Industries GmbH
Max-Eyth-Strasse 10, D-71364 Winnenden, Germany

Por la presente declaramos que los productos
CARGADOR DE BATERÍA DE IÓN-LITIO / NÍQUEL-CADMIO DE 14,4 - 18 VOLT
BCL14181H

es conforme a las siguientes normas o documentos normalizados
2011/65/EU, 2004/108/EC, 2006/95/EC,
EN 55014-1:2006+A1:2009+A2:2011, EN 55014-2:1997+A1:2001+A2:2008, EN 61000-3-2:2006+A1:2009+A2:2009, EN 61000-3-3:2008, EN 60335-1:2002+A1:2004+A11:2004+A12:2006+A2:2006+A13:2008+A14:2010+A15:2011, EN 60335-2-29:2004+A2:2010, EN 62233:2008

CE 2012

Brian Ellis
Vicepresidente de Ingeniería
Winnenden, Nov. 30, 2012

Autorizado para elaborar la ficha técnica:
Rainer Kumpf
Techtronic Industries GmbH
Max-Eyth-Strasse 10, D-71364 Winnenden, Germany

(IT) DICHIARAZIONE DI CONFORMITÀ EC

Techtronic Industries GmbH
Max-Eyth-Strasse 10, D-71364 Winnenden, Germany

Si dichiara con la presente che il prodotto
CARICATORE BATTERIE NICHEL-CADMIO / LITIO IONIO DA 14.4 - 18 VOLT
BCL14181H

è conforme alle seguenti normative e ai relativi documenti
2011/65/EU, 2004/108/EC, 2006/95/EC,
EN 55014-1:2006+A1:2009+A2:2011, EN 55014-2:1997+A1:2001+A2:2008, EN 61000-3-2:2006+A1:2009+A2:2009, EN 61000-3-3:2008, EN 60335-1:2002+A1:2004+A11:2004+A12:2006+A2:2006+A13:2008+A14:2010+A15:2011, EN 60335-2-29:2004+A2:2010, EN 62233:2008

CE 2012

Brian Ellis
Vice presidente sezione ingegneria
Winnenden, Nov. 30, 2012

Autorizzato per compilare il file tecnico:
Rainer Kumpf
Techtronic Industries GmbH
Max-Eyth-Strasse 10, D-71364 Winnenden, Germany

(PT) DECLARAÇÃO EC DE CONFORMIDADE

Techtronic Industries GmbH
Max-Eyth-Strasse 10, D-71364 Winnenden, Germany

Pelo presente declaramos que os produtos
CARREGADOR DE BATERIA IÃO LÍTIO / NÍQUEL CÁDMIO DE 14.4 - 18 VOLTS
BCL14181H

cumpre as seguintes normas ou documentos normativos
2011/65/EU, 2004/108/EC, 2006/95/EC,
EN 55014-1:2006+A1:2009+A2:2011, EN 55014-2:1997+A1:2001+A2:2008, EN 61000-3-2:2006+A1:2009+A2:2009, EN 61000-3-3:2008, EN 60335-1:2002+A1:2004+A11:2004+A12:2006+A2:2006+A13:2008+A14:2010+A15:2011, EN 60335-2-29:2004+A2:2010, EN 62233:2008

CE 2012

Brian Ellis
Vice-presidente de Engenharia
Winnenden, Nov. 30, 2012

Autorizado para compilar o ficheiro técnico:
Rainer Kumpf
Techtronic Industries GmbH
Max-Eyth-Strasse 10, D-71364 Winnenden, Germany

(NL) EC CONFORMITEITSVERKLARING

Techtronic Industries GmbH
Max-Eyth-Strasse 10, D-71364 Winnenden, Germany

Hierbij verklaren wij dat het product
14,4-18 VOLT NIKKEL-CADMIUM / LITHIUM-ION ACCULADER
BCL14181H

voldoet aan de volgende normen of normatieve documenten
2011/65/EU, 2004/108/EC, 2006/95/EC,
EN 55014-1:2006+A1:2009+A2:2011, EN 55014-2:1997+A1:2001+A2:2008, EN 61000-3-2:2006+A1:2009+A2:2009, EN 61000-3-3:2008, EN 60335-1:2002+A1:2004+A11:2004+A12:2006+A2:2006+A13:2008+A14:2010+A15:2011, EN 60335-2-29:2004+A2:2010, EN 62233:2008

CE 2012

Brian Ellis
Vice President Ontwerp
Winnenden, Nov. 30, 2012

Afgevaardigde voor het samenstellen van de technische fiche:
Rainer Kumpf
Techtronic Industries GmbH
Max-Eyth-Strasse 10, D-71364 Winnenden, Germany

(DA) EC OVERENSSTEMMELSESERKLÆRING

Techtronic Industries GmbH
Max-Eyth-Strasse 10, D-71364 Winnenden, Germany

Vi erklærer hermed, at produktet
14.4-18 VOLT NIKKEL-CADMIUM / LITHIUM-ION BATTERI OPLADER
BCL14181H

er i overensstemmelse med følgende standarder eller standardiseringsdokumenter
2011/65/EU, 2004/108/EC, 2006/95/EC,
EN 55014-1:2006+A1:2009+A2:2011, EN 55014-2:1997+A1:2001+A2:2008, EN 61000-3-2:2006+A1:2009+A2:2009, EN 61000-3-3:2008, EN 60335-1:2002+A1:2004+A11:2004+A12:2006+A2:2006+A13:2008+A14:2010+A15:2011, EN 60335-2-29:2004+A2:2010, EN 62233:2008

CE 2012

Brian Ellis
Vicepræsident for teknik
Winnenden, Nov. 30, 2012

Bemyndiget til at udarbejde det tekniske kartotek:
Rainer Kumpf
Techtronic Industries GmbH
Max-Eyth-Strasse 10, D-71364 Winnenden, Germany

(SV) EC-DEKLARATION ANGÅENDE ÖVERENSSTÄMMIGHET

Techtronic Industries GmbH
Max-Eyth-Strasse 10, D-71364 Winnenden, Germany

Härmed deklarerar vi att produkterna
14,4–18 VOLT NICKELKADMIUM- / LITIUMJON-BATTERILADDARE
BCL14181H

överensstämmer med följande normer och dokument
2011/65/EU, 2004/108/EC, 2006/95/EC,
EN 55014-1:2006+A1:2009+A2:2011, EN 55014-2:1997+A1:2001+A2:2008, EN 61000-3-2:2006+A1:2009+A2:2009, EN 61000-3-3:2008, EN 60335-1:2002+A1:2004+A11:2004+A12:2006+A2:2006+A13:2008+A14:2010+A15:2011, EN 60335-2-29:2004+A2:2010, EN 62233:2008

CE 2012

Brian Ellis
Vice president of engineering
Winnenden, Nov. 30, 2012

Godkänd att sammanställa den tekniska filen:
Rainer Kumpf
Techtronic Industries GmbH
Max-Eyth-Strasse 10, D-71364 Winnenden, Germany

(NO) EC-ERKLÆRING OM PRODUKTOVERENSSTEMMELSE

Techtronic Industries GmbH
Max-Eyth-Strasse 10, D-71364 Winnenden, Germany

Herved erklærer vi at produktet
14.4-18 VOLT NIKKEL-KADMIUM / LITHIUM-ION BATTERILADER
BCL14181H

er i samsvar med følgende standarder og normative dokumenter
2011/65/EU, 2004/108/EC, 2006/95/EC,
EN 55014-1:2006+A1:2009+A2:2011, EN 55014-2:1997+A1:2001+A2:2008, EN 61000-3-2:2006+A1:2009+A2:2009, EN 61000-3-3:2008, EN 60335-1:2002+A1:2004+A11:2004+A12:2006+A2:2006+A13:2008+A14:2010+A15:2011, EN 60335-2-29:2004+A2:2010, EN 62233:2008

CE 2012

Brian Ellis
Visepresident for konstruksjon
Winnenden, Nov. 30, 2012

Autorisert til å sette sammen den tekniske filen:
Rainer Kumpf
Techtronic Industries GmbH
Max-Eyth-Strasse 10, D-71364 Winnenden, Germany

(FI) EC-SÄÄNNÖSTEN NOUDATTAMINEN

Techtronic Industries GmbH
Max-Eyth-Strasse 10, D-71364 Winnenden, Germany

Ilmoitamme täten, että tuotteet
14,4-18 VOLTIN NIKKELIKADMIUM / LITIUMIONIAKUN LATURI
BCL14181H

noudattaa standardien ja standardoimis-asiakirjojen vaatimusten mukainen
2011/65/EU, 2004/108/EC, 2006/95/EC,
EN 55014-1:2006+A1:2009+A2:2011, EN 55014-2:1997+A1:2001+A2:2008, EN 61000-3-2:2006+A1:2009+A2:2009, EN 61000-3-3:2008, EN 60335-1:2002+A1:2004+A11:2004+A12:2006+A2:2006+A13:2008+A14:2010+A15:2011, EN 60335-2-29:2004+A2:2010, EN 62233:2008

CE 2012

Brian Ellis
Varapresidentti, Suunnitteluosasto
Winnenden, Nov. 30, 2012

Valtuutettu kokoamaan tekninen tiedosto:
Rainer Kumpf
Techtronic Industries GmbH
Max-Eyth-Strasse 10, D-71364 Winnenden, Germany

(RU) ЗАЯВЛЕНИЕ О СООТВЕТСТВИИ ТРЕБОВАНИЯМ ЕС

Techtronic Industries GmbH
Max-Eyth-Strasse 10, D-71364 Winnenden, Germany

Настоящим мы заявляем, что данный продукт
ЗАРЯДНОЕ УСТРОЙСТВО ДЛЯ 14.4-18-ВОЛЬТОВЫХ НИКЕЛЬ-КАДМИЕВЫХ / ЛИТИЙ-ИОННЫХ АККУМУЛЯТОРНЫХ БАТАРЕЙ
BCL14181H

соответствует следующим нормам и документам
2011/65/EU, 2004/108/EC, 2006/95/EC,
EN 55014-1:2006+A1:2009+A2:2011, EN 55014-2:1997+A1:2001+A2:2008, EN 61000-3-2:2006+A1:2009+A2:2009, EN 61000-3-3:2008, EN 60335-1:2002+A1:2004+A11:2004+A12:2006+A2:2006+A13:2008+A14:2010+A15:2011, EN 60335-2-29:2004+A2:2010, EN 62233:2008

CE 2012

Brian Ellis
Вице-президент по техническому оборудованию
Winnenden, Nov. 30, 2012

Лицо, ответственное за подготовку технической документации:
Rainer Kumpf
Techtronic Industries GmbH
Max-Eyth-Strasse 10, D-71364 Winnenden, Germany

(PL) DEKLARACJA ZGODNOŚCI EC

Techtronic Industries GmbH
Max-Eyth-Strasse 10, D-71364 Winnenden, Germany

Niniejszym deklarujemy, że produkty
ŁADOWARKA AKUMULATORÓW 14,4 V - 18 V NI-CD / LI-ION
BCL14181H

jest zgodny z normami czy też znormalizowanymi dokumentami wymienionymi poniżej
2011/65/EU, 2004/108/EC, 2006/95/EC,
EN 55014-1:2006+A1:2009+A2:2011, EN 55014-2:1997+A1:2001+A2:2008, EN 61000-3-2:2006+A1:2009+A2:2009, EN 61000-3-3:2008, EN 60335-1:2002+A1:2004+A11:2004+A12:2006+A2:2006+A13:2008+A14:2010+A15:2011, EN 60335-2-29:2004+A2:2010, EN 62233:2008

CE 2012

Brian Ellis
Wicedyrektor działu projektowania
Winnenden, Nov. 30, 2012

Osoba upoważniona do sporządzenia dokumentu technicznego:
Rainer Kumpf
Techtronic Industries GmbH
Max-Eyth-Strasse 10, D-71364 Winnenden, Germany

(HU) EC IZJAVA O USKLAĐENOSTI

Techtronic Industries GmbH
Max-Eyth-Strasse 10, D-71364 Winnenden, Germany

Ezúton kijelentjük, hogy a termékek
14,4–18 VOLTOS NIKKEL-KADMIUM / LÍTIUM-ION AKKUMULÁTORTÖLTŐ
BCL14181H

megfelelnek a következő szabványoknak és előírásoknak
2011/65/EU, 2004/108/EC, 2006/95/EC,
EN 55014-1:2006+A1:2009+A2:2011, EN 55014-2:1997+A1:2001+A2:2008, EN 61000-3-2:2006+A1:2009+A2:2009, EN 61000-3-3:2008, EN 60335-1:2002+A1:2004+A11:2004+A12:2006+A2:2006+A13:2008+A14:2010+A15:2011, EN 60335-2-29:2004+A2:2010, EN 62233:2008

CE 2012

Brian Ellis
Alelnök, tervezés
Winnenden, Nov. 30, 2012

A műszaki dokumentáció összeállítására felhatalmazott:
Rainer Kumpf
Techtronic Industries GmbH
Max-Eyth-Strasse 10, D-71364 Winnenden, Germany

(CS) PROHLÁŠENÍ O SHODĚ EC

Techtronic Industries GmbH
Max-Eyth-Strasse 10, D-71364 Winnenden, Germany

Tímto prohlašujeme, že výrobky
NABÍJEČKA NIKL-KADMIOVÝCH A LITHIUM-IONTOVÝCH BATERIÍ 14,4-18 V
BCL14181H

splňuje požadavky níže uvedených norem a závazných předpisů
2011/65/EU, 2004/108/EC, 2006/95/EC,
EN 55014-1:2006+A1:2009+A2:2011, EN 55014-2:1997+A1:2001+A2:2008, EN 61000-3-2:2006+A1:2009+A2:2009, EN 61000-3-3:2008, EN 60335-1:2002+A1:2004+A11:2004+A12:2006+A2:2006+A13:2008+A14:2010+A15:2011, EN 60335-2-29:2004+A2:2010, EN 62233:2008

CE 2012

Brian Ellis
Viceprezident pro strojírenství
Winnenden, Nov. 30, 2012

Pověření ke kompilaci technického souboru:
Rainer Kumpf
Techtronic Industries GmbH
Max-Eyth-Strasse 10, D-71364 Winnenden, Germany

(RO) DECLARAȚIE DE CONFORMITATE EC

Techtronic Industries GmbH
Max-Eyth-Strasse 10, D-71364 Winnenden, Germany

Prin prezenta, declarăm că produsele
14.4-ÎNCĂRCĂTOR ACUMULATOR NICHEL-CADMIU / LITIU-ION DE 14,4 și 18 VOLȚI
BCL14181H

este conform cu normele sau documentele normative următoare
2011/65/EU, 2004/108/EC, 2006/95/EC,
EN 55014-1:2006+A1:2009+A2:2011, EN 55014-2:1997+A1:2001+A2:2008, EN 61000-3-2:2006+A1:2009+A2:2009, EN 61000-3-3:2008, EN 60335-1:2002+A1:2004+A11:2004+A12:2006+A2:2006+A13:2008+A14:2010+A15:2011, EN 60335-2-29:2004+A2:2010, EN 62233:2008

CE 2012

Brian Ellis
Vice president of Engineering
Winnenden, Nov. 30, 2012

Autorizat să completeze fișa tehnică:
Rainer Kumpf
Techtronic Industries GmbH
Max-Eyth-Strasse 10, D-71364 Winnenden, Germany

(LV) EC ATBILSTĪBAS PAZIŅOJUMS

Techtronic Industries GmbH
Max-Eyth-Strasse 10, D-71364 Winnenden, Germany

Ar šo paziņojam, ka produkti
14,4-18 V NIĶEĻA-KADMIJA / LITIJA JONU AKUMULATORA LĀDĒTĀJS
BCL14181H

atbilst šādiem standartiem vai standartizācijas dokumentiem
2011/65/EU, 2004/108/EC, 2006/95/EC,
EN 55014-1:2006+A1:2009+A2:2011, EN 55014-2:1997+A1:2001+A2:2008, EN 61000-3-2:2006+A1:2009+A2:2009, EN 61000-3-3:2008, EN 60335-1:2002+A1:2004+A11:2004+A12:2006+A2:2006+A13:2008+A14:2010+A15:2011, EN 60335-2-29:2004+A2:2010, EN 62233:2008

CE 2012

Brian Ellis
Tehniskais viceprezidents
Winnenden, Nov. 30, 2012

Pilnvarots sastādīt tehnisko failu:
Rainer Kumpf
Techtronic Industries GmbH
Max-Eyth-Strasse 10, D-71364 Winnenden, Germany

(ET) EC VASTAVUSDEKLARATSIOON

Techtronic Industries GmbH
Max-Eyth-Strasse 10, D-71364 Winnenden, Germany

Kinnitame, et see toode
14,4 – 18 V NIKKEL-KAADMIUM / LIITIUM-IOONAKU LAADIJA
BCL14181H

on vastavuses järgmiste standardite või standardiseeritud dokumentidega
2011/65/EU, 2004/108/EC, 2006/95/EC,
EN 55014-1:2006+A1:2009+A2:2011, EN 55014-2:1997+A1:2001+A2:2008, EN 61000-3-2:2006+A1:2009+A2:2009, EN 61000-3-3:2008, EN 60335-1:2002+A1:2004+A11:2004+A12:2006+A2:2006+A13:2008+A14:2010+A15:2011, EN 60335-2-29:2004+A2:2010, EN 62233:2008

CE 2012

Brian Ellis
Asepresident tootmise alal
Winnenden, Nov. 30, 2012

Tehnilise faili koostamiseks volitatud isik:
Rainer Kumpf
Techtronic Industries GmbH
Max-Eyth-Strasse 10, D-71364 Winnenden, Germany

(LT) EC ATITIKTIES DEKLARACIJA

Techtronic Industries GmbH
Max-Eyth-Strasse 10, D-71364 Winnenden, Germany

Mes pareiškiame, kad šie produktai
14,4 - 18 VOLTŲ NIKELIO-KADMIO / LIČIO-JONŲ BATERIJOS ĮKROVIKLIS
BCL14181H

atitinka žemiau išvardintus standartus ar standartų dokumentus
2011/65/EU, 2004/108/EC, 2006/95/EC,
EN 55014-1:2006+A1:2009+A2:2011, EN 55014-2:1997+A1:2001+A2:2008, EN 61000-3-2:2006+A1:2009+A2:2009, EN 61000-3-3:2008, EN 60335-1:2002+A1:2004+A11:2004+A12:2006+A2:2006+A13:2008+A14:2010+A15:2011, EN 60335-2-29:2004+A2:2010, EN 62233:2008

CE 2012

Brian Ellis
Viceprezidentas, Inžinerija
Winnenden, Nov. 30, 2012

Įgaliotas sudaryti techninį failą:
Rainer Kumpf
Techtronic Industries GmbH
Max-Eyth-Strasse 10, D-71364 Winnenden, Germany

(HR) EC IZJAVA O USKLAĐENOSTI

Techtronic Industries GmbH
Max-Eyth-Strasse 10, D-71364 Winnenden, Germany

Ovime izjavljujemo da su proizvodi
14,4 - 18 VOLTNI NIKAL-KADMIJ / LITIJ-IONSKI PUNJAČ ZA BATERIJE
BCL14181H

u skladu sa sljedećim normama ili normiranim dokumentima
2011/65/EU, 2004/108/EC, 2006/95/EC,
EN 55014-1:2006+A1:2009+A2:2011, EN 55014-2:1997+A1:2001+A2:2008, EN 61000-3-2:2006+A1:2009+A2:2009, EN 61000-3-3:2008, EN 60335-1:2002+A1:2004+A11:2004+A12:2006+A2:2006+A13:2008+A14:2010+A15:2011, EN 60335-2-29:2004+A2:2010, EN 62233:2008

CE 2012

Brian Ellis
Potpredsjednik inženjeringa
Winnenden, Nov. 30, 2012

Ovlašten da sastavi tehničku datoteku:
Rainer Kumpf
Techtronic Industries GmbH
Max-Eyth-Strasse 10, D-71364 Winnenden, Germany

(SL) IZJAVA EC O SKLADNOSTI

Techtronic Industries GmbH
Max-Eyth-Strasse 10, D-71364 Winnenden, Germany

Izjavljamo, da je izdelek
14.4 - 18 VOLTNI POLNILEC ZA NIKELJ-KADMIJSKE / LITIJ-IONSKE BATERIJE
BCL14181H

skladen z zahtevami sledečih standardov ali standariziranih dokumentov
2011/65/EU, 2004/108/EC, 2006/95/EC,
EN 55014-1:2006+A1:2009+A2:2011, EN 55014-2:1997+A1:2001+A2:2008, EN 61000-3-2:2006+A1:2009+A2:2009, EN 61000-3-3:2008, EN 60335-1:2002+A1:2004+A11:2004+A12:2006+A2:2006+A13:2008+A14:2010+A15:2011, EN 60335-2-29:2004+A2:2010, EN 62233:2008

CE 2012

Brian Ellis
Podpredsednik tehničnega oddelka
Winnenden, Nov. 30, 2012

Pooblaščena oseba za sestavo tehnične dokumentacije:
Rainer Kumpf
Techtronic Industries GmbH
Max-Eyth-Strasse 10, D-71364 Winnenden, Germany

(EL) IZJAVA EC O SKLADNOSTI

Techtronic Industries GmbH
Max-Eyth-Strasse 10, D-71364 Winnenden, Germany

Δια του παρόντος δηλώνουμε ότι το προϊόν
14.4 – 18 VOLT ΝΙΚΕΛ-ΚΑΔΜΙΟΥ / ΛΙΘΙΟΥ-ΙΟΝΤΩΝ ΦΟΡΤΙΣΤΗΣ ΜΠΑΤΑΡΙΩΝ
BCL14181H

συμμορφούται προς τα ακόλουθα πρότυπα ή τυποποιημένα έγγραφα
2011/65/EU, 2004/108/EC, 2006/95/EC,
EN 55014-1:2006+A1:2009+A2:2011, EN 55014-2:1997+A1:2001+A2:2008, EN 61000-3-2:2006+A1:2009+A2:2009, EN 61000-3-3:2008, EN 60335-1:2002+A1:2004+A11:2004+A12:2006+A2:2006+A13:2008+A14:2010+A15:2011, EN 60335-2-29:2004+A2:2010, EN 62233:2008

CE 2012

Brian Ellis
Αντιπρόεδρος Μηχανικού τμήματος
Winnenden, Nov. 30, 2012

Εξουσιοδοτημένο άτομο για σύνταξη τεχνικού αρχείου:
Rainer Kumpf
Techtronic Industries GmbH
Max-Eyth-Strasse 10, D-71364 Winnenden, Germany

(SK) PREHLÁSENIE O ZHODE EC

Techtronic Industries GmbH
Max-Eyth-Strasse 10, D-71364 Winnenden, Germany

Týmto vyhlasujeme, že výrobok
14.4 - 18 VOLTOV NIKEL-KADMIUM / LÍTIUM-IÓNOVÁ NABÍJAČKA BATÉRIÍ
BCL14181H

ktorý spĺňa nasledovné štandardy alebo štandardizované dokumenty
2011/65/EU, 2004/108/EC, 2006/95/EC,
EN 55014-1:2006+A1:2009+A2:2011, EN 55014-2:1997+A1:2001+A2:2008, EN 61000-3-2:2006+A1:2009+A2:2009, EN 61000-3-3:2008, EN 60335-1:2002+A1:2004+A11:2004+A12:2006+A2:2006+A13:2008+A14:2010+A15:2011, EN 60335-2-29:2004+A2:2010, EN 62233:2008

CE 2012

Brian Ellis
viceprezident technického oddelenia
Winnenden, Nov. 30, 2012

Oprávnená osoba na zostavenie technického súboru:
Rainer Kumpf
Techtronic Industries GmbH
Max-Eyth-Strasse 10, D-71364 Winnenden, Germany

(TR) ЕС ДЕКЛАРАЦИЯ НА ЗА СЪОТВЕТСТВИЕ

Techtronic Industries GmbH
Max-Eyth-Strasse 10, D-71364 Winnenden, Germany

Böylelikle beyan ederiz ki; ürün
14.4 - 18 VOLT NİKEL KADMİYUM / LİTYUM İYON BATARYA ŞARJ CİHAZI
BCL14181H

aşağıdaki normlar ya da norm belgeleri ile uyumlu olduğunu
2011/65/EU, 2004/108/EC, 2006/95/EC,
EN 55014-1:2006+A1:2009+A2:2011, EN 55014-2:1997+A1:2001+A2:2008, EN 61000-3-2:2006+A1:2009+A2:2009, EN 61000-3-3:2008, EN 60335-1:2002+A1:2004+A11:2004+A12:2006+A2:2006+A13:2008+A14:2010+A15:2011, EN 60335-2-29:2004+A2:2010, EN 62233:2008

CE 2012

Brian Ellis
Mühendislik Başkan Yardımcısı
Winnenden, Nov. 30, 2012

Teknik dosya hazırlamaya yetkilidir:
Rainer Kumpf
Techtronic Industries GmbH
Max-Eyth-Strasse 10, D-71364 Winnenden, Germany

961152079-01